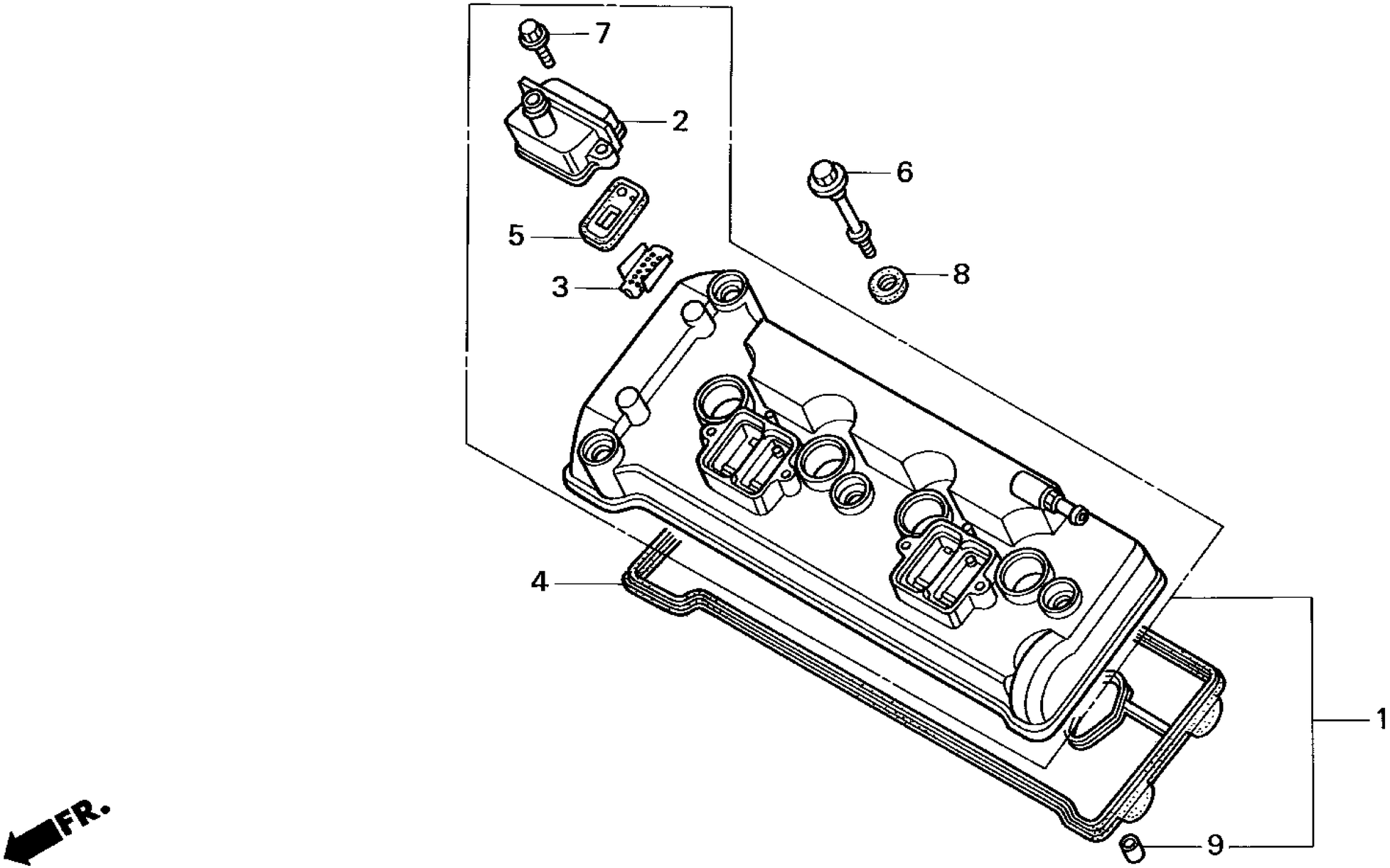

MCJ3-E0100

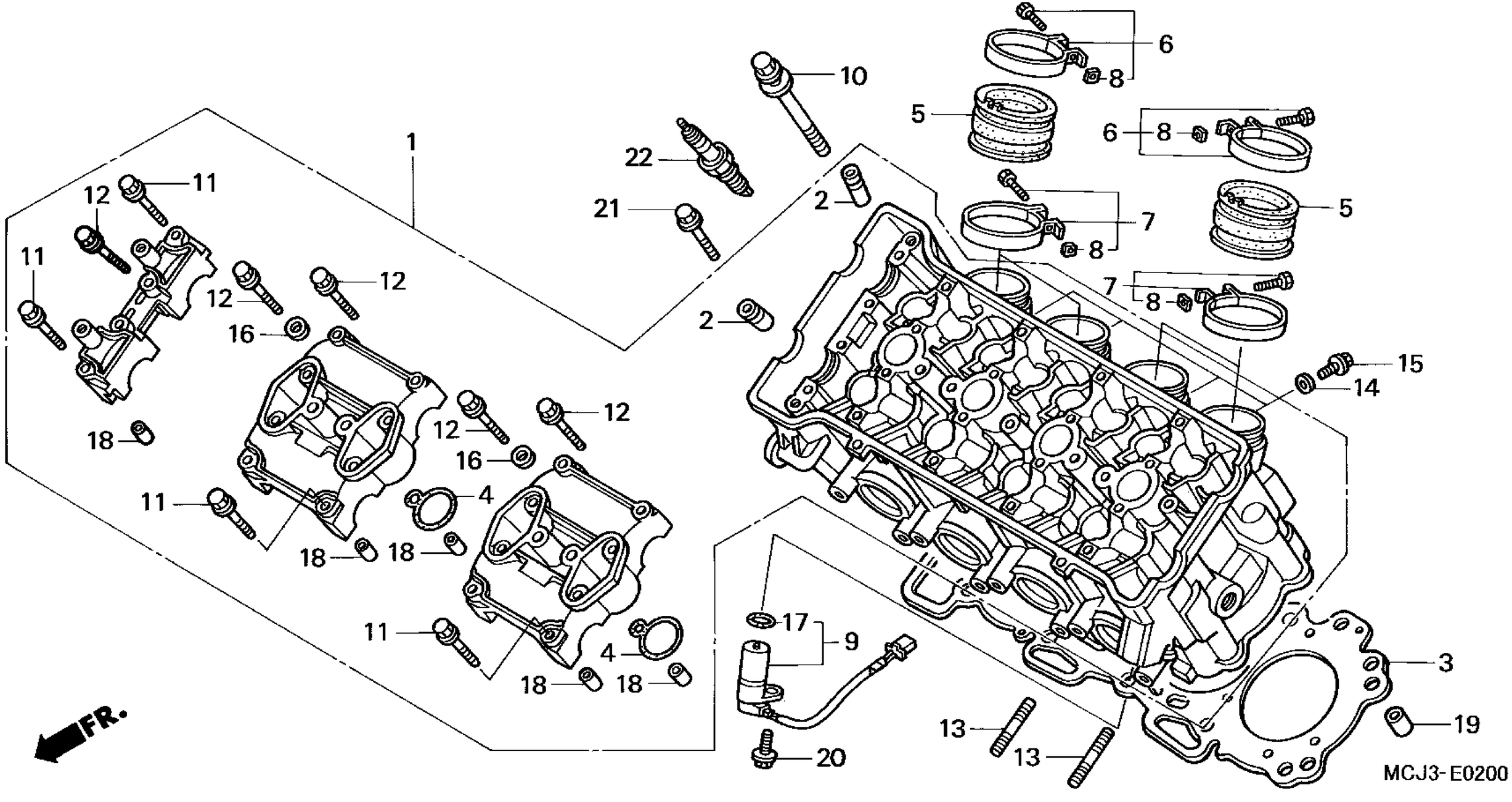
1
2
3
4
5
6
7
8
9
10
11
12
13
14
15
16
17
18
19
20
21
22
FR.
MCJ3-E0200

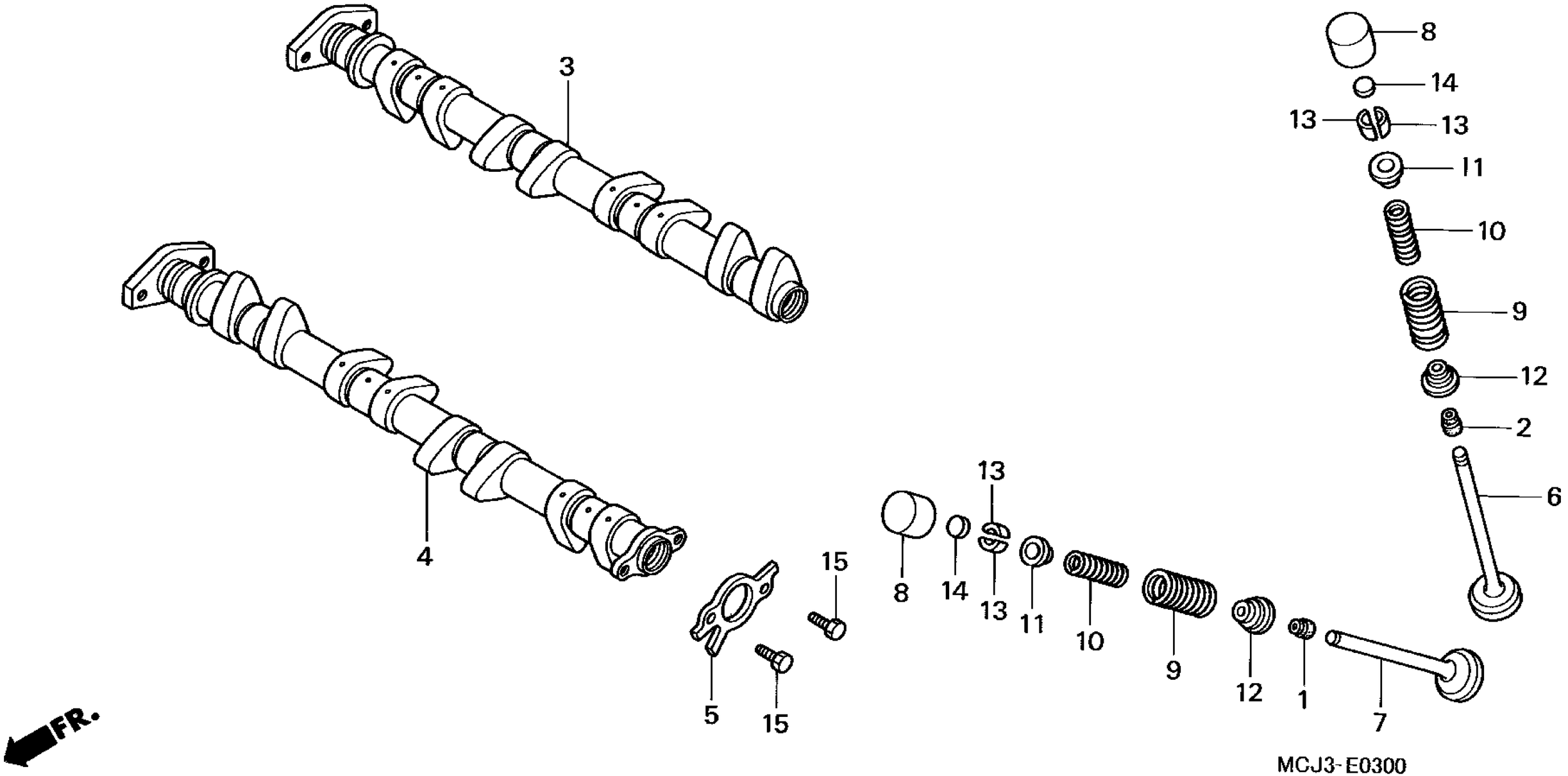
3
4
5
15
15
8
14
13
13
11
10
9
12
1
7
8
14
13
13
11
10
9
12
2
6
FR.
MCJ3-E0300

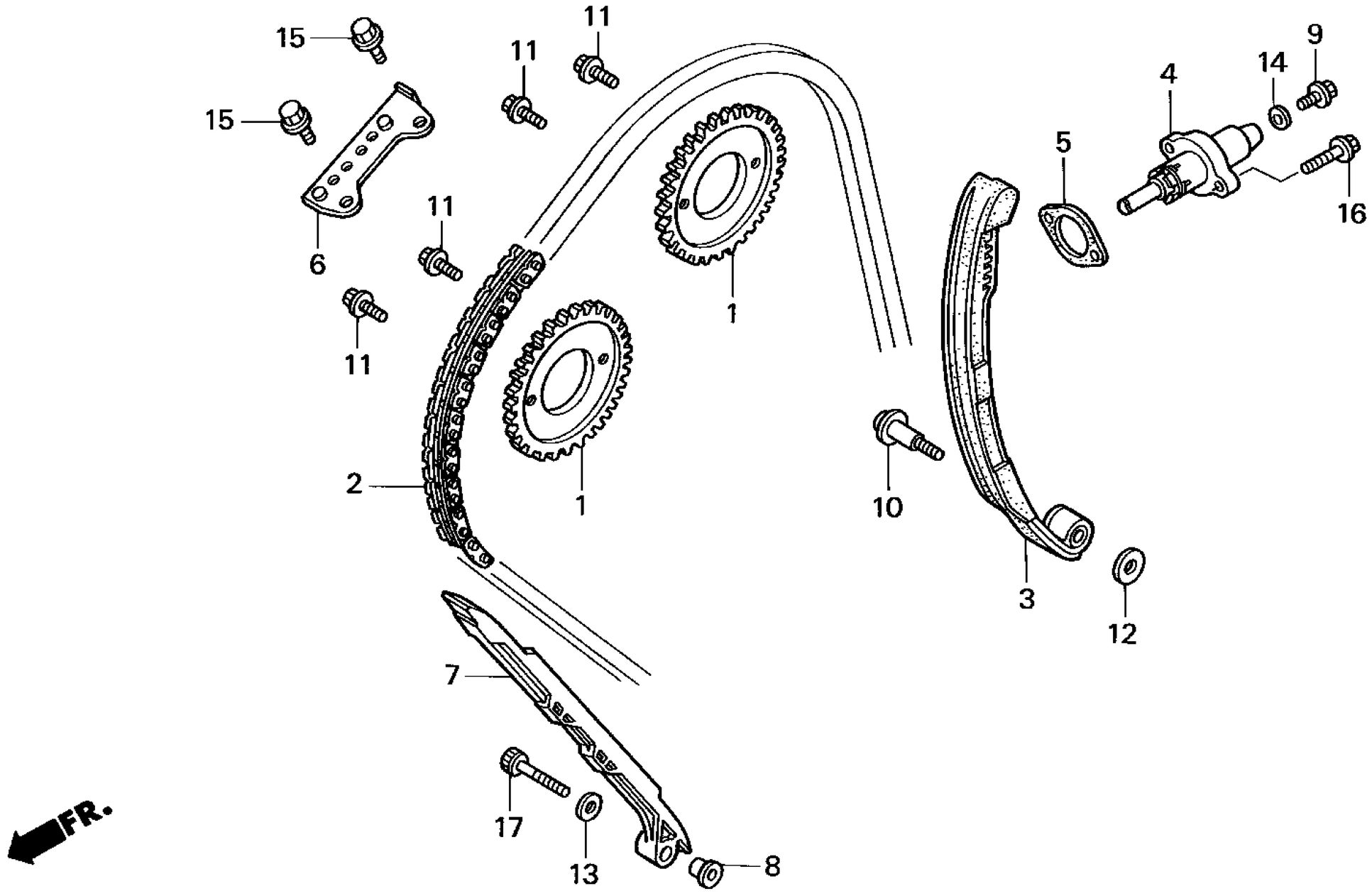

MCJ3-E0400

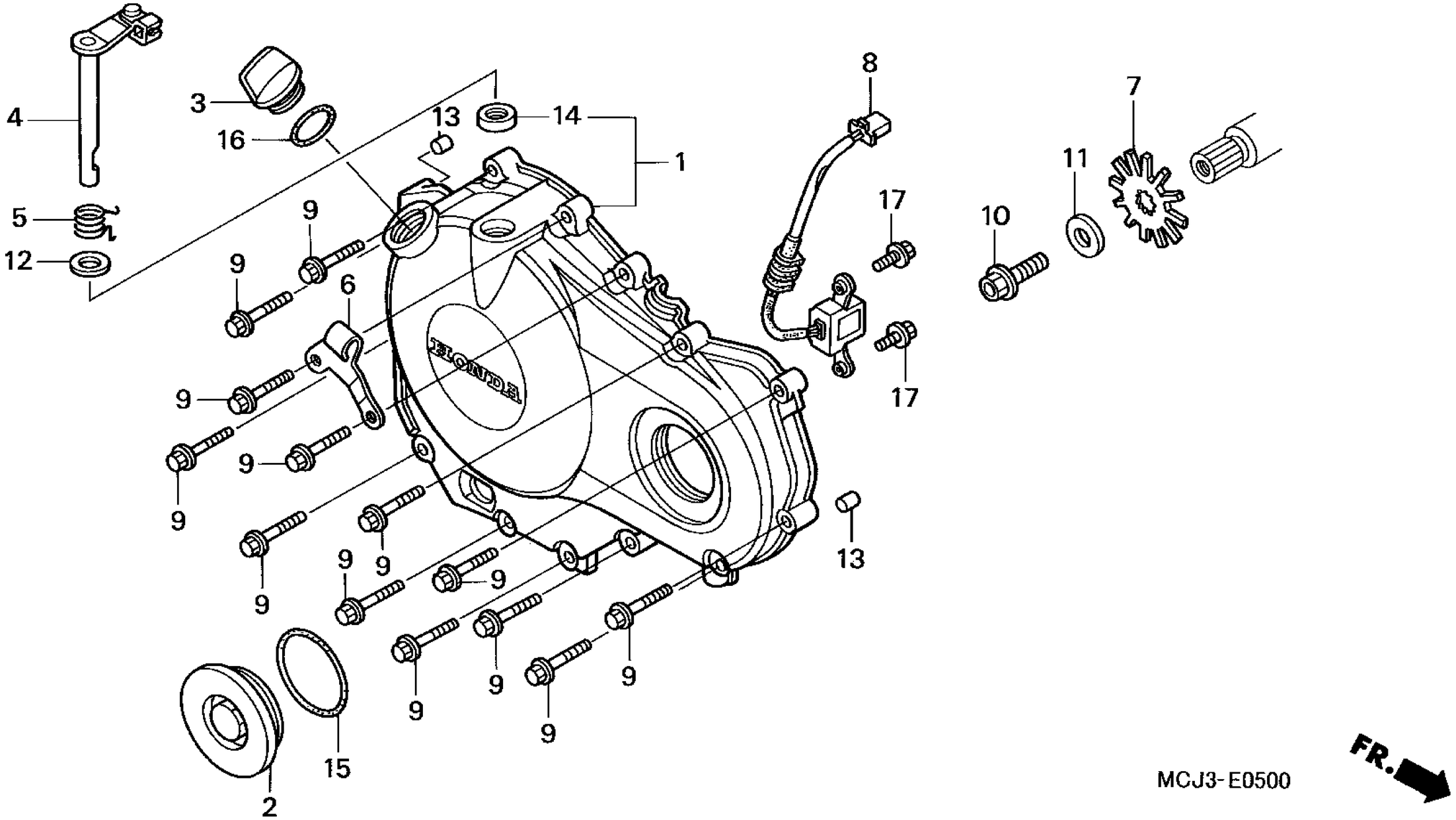
4
3
16
13
14
1
8
7
11
10
17
5
12
9
6
HONDA
2
15
MCJ3-E0500
FR.

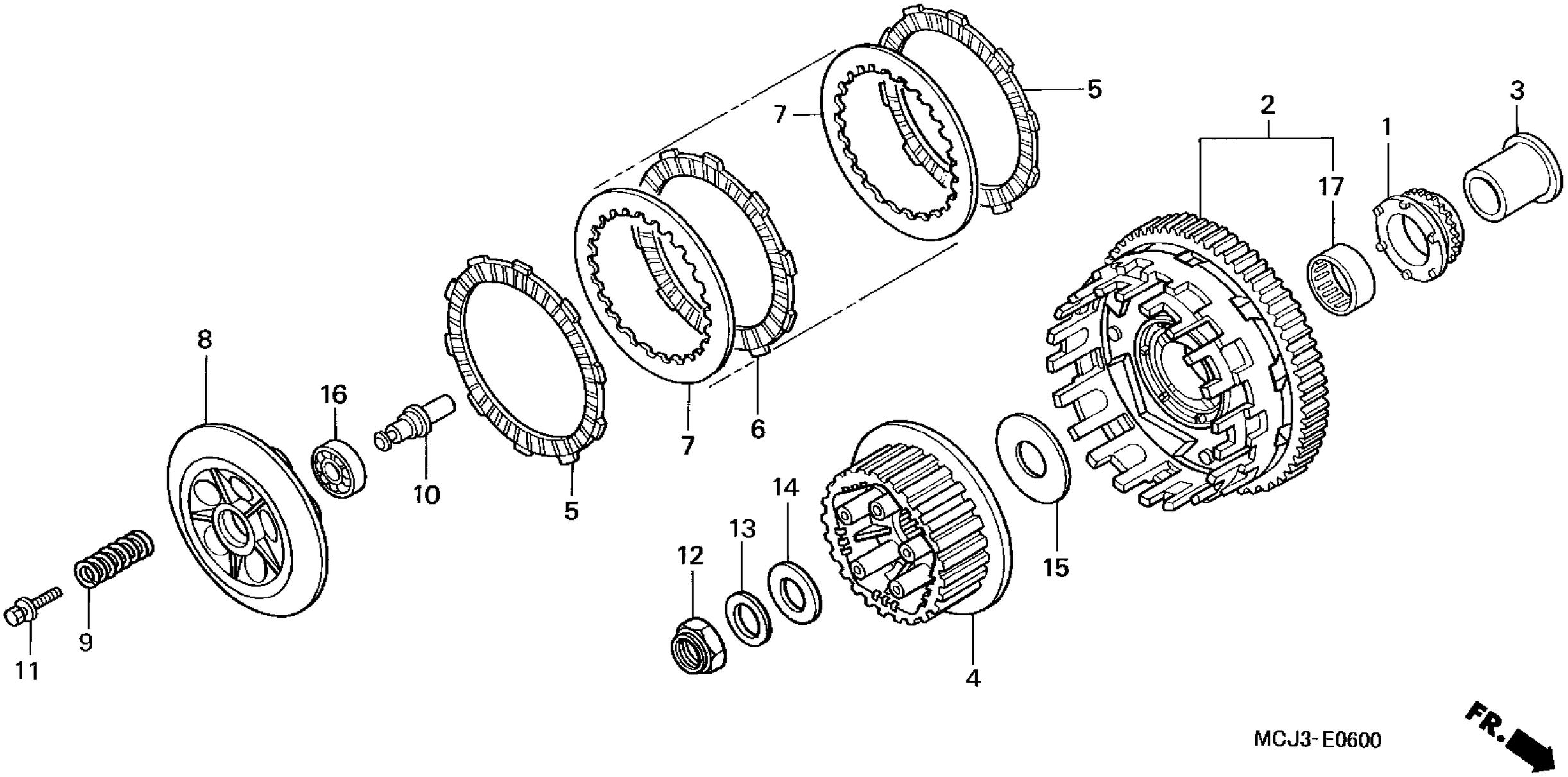
5
7
2
3
1
17
8
16
10
7
6
5
14
13
12
15
11
9
4
MCJ3-E0600
FR.

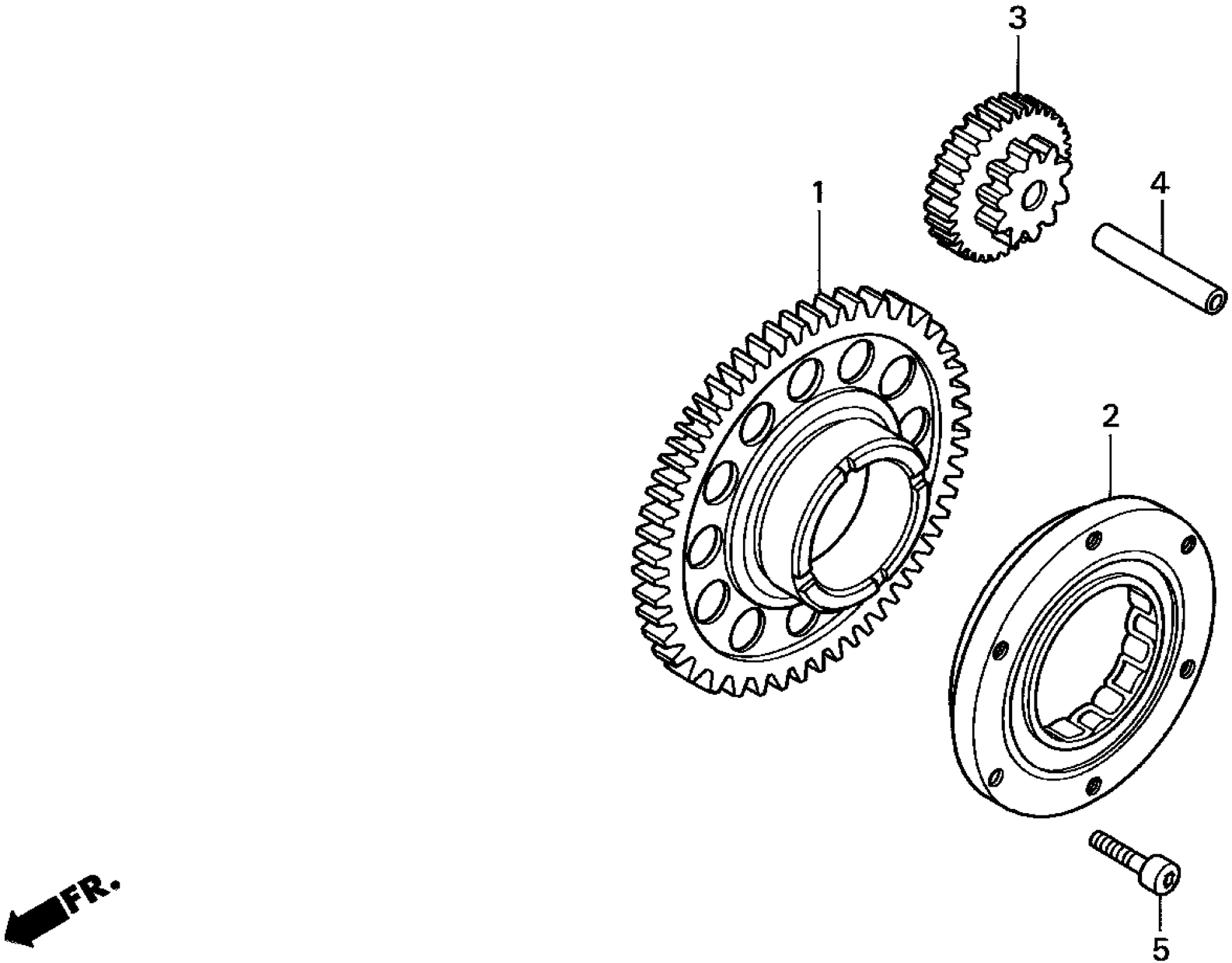

MCJ3-E0700

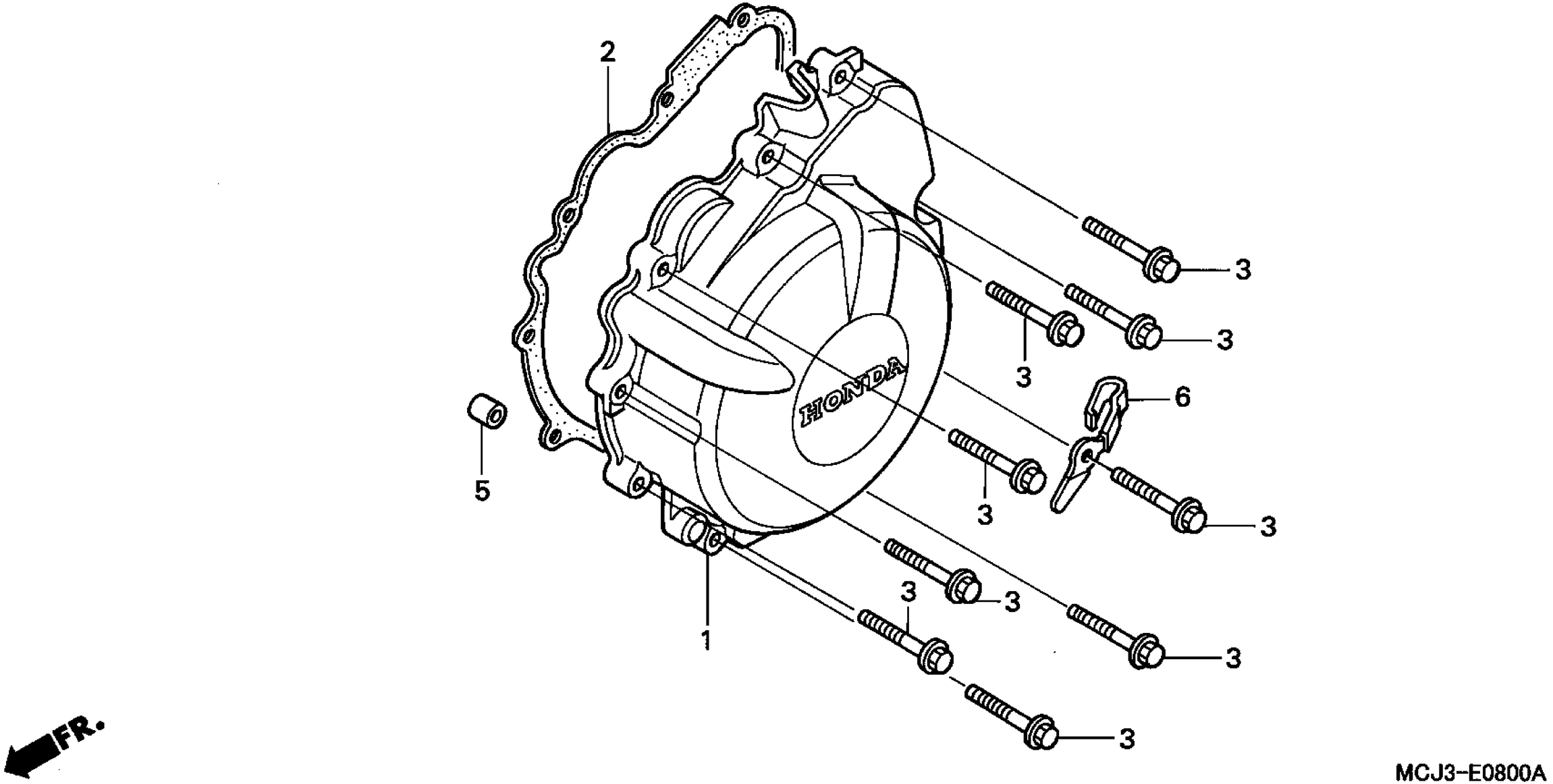
2
3
3
3
6
3
3
5
3
3
1
3
3
FR.
MCJ3-E0800A

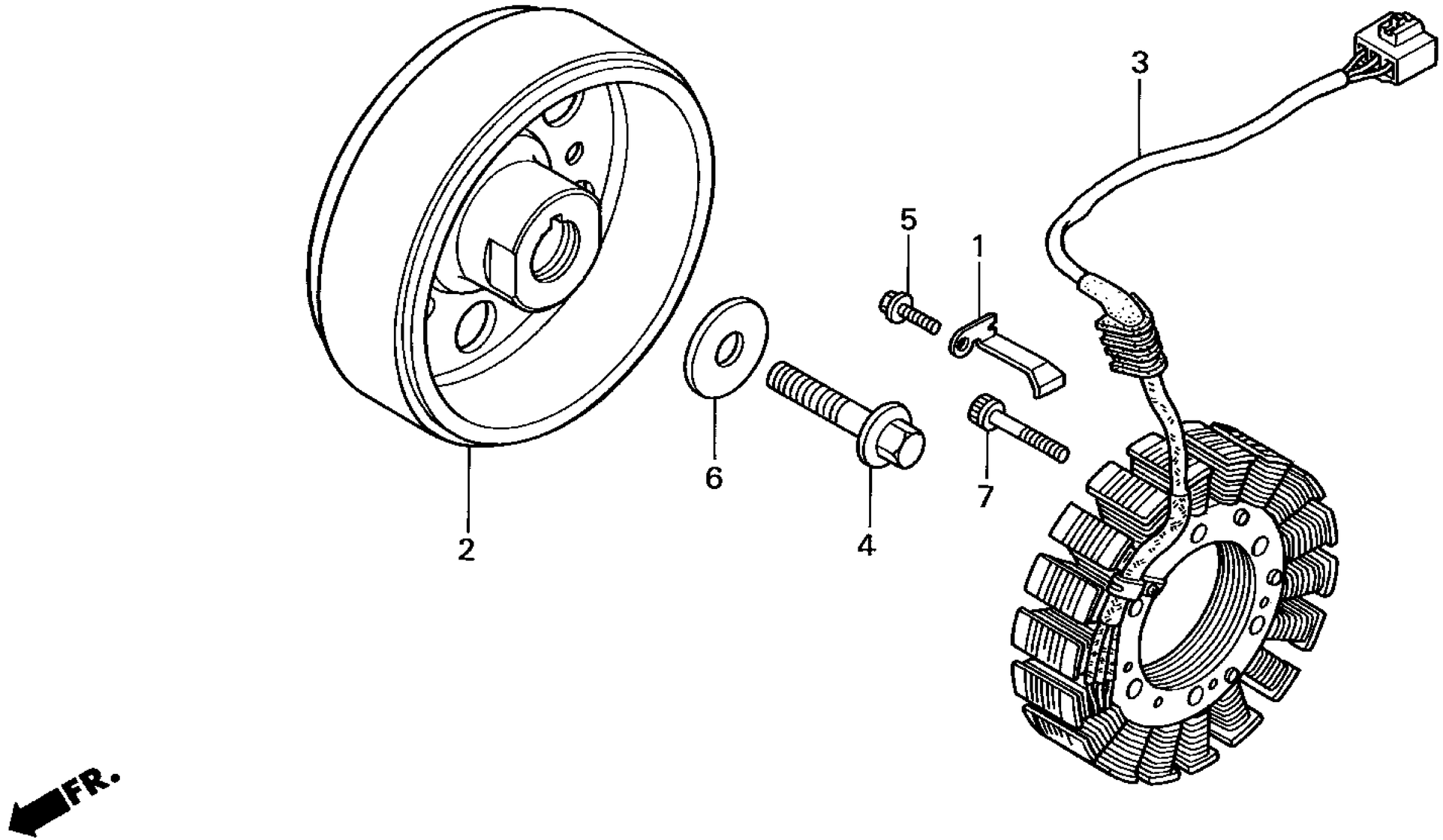

MCJ3-E0900

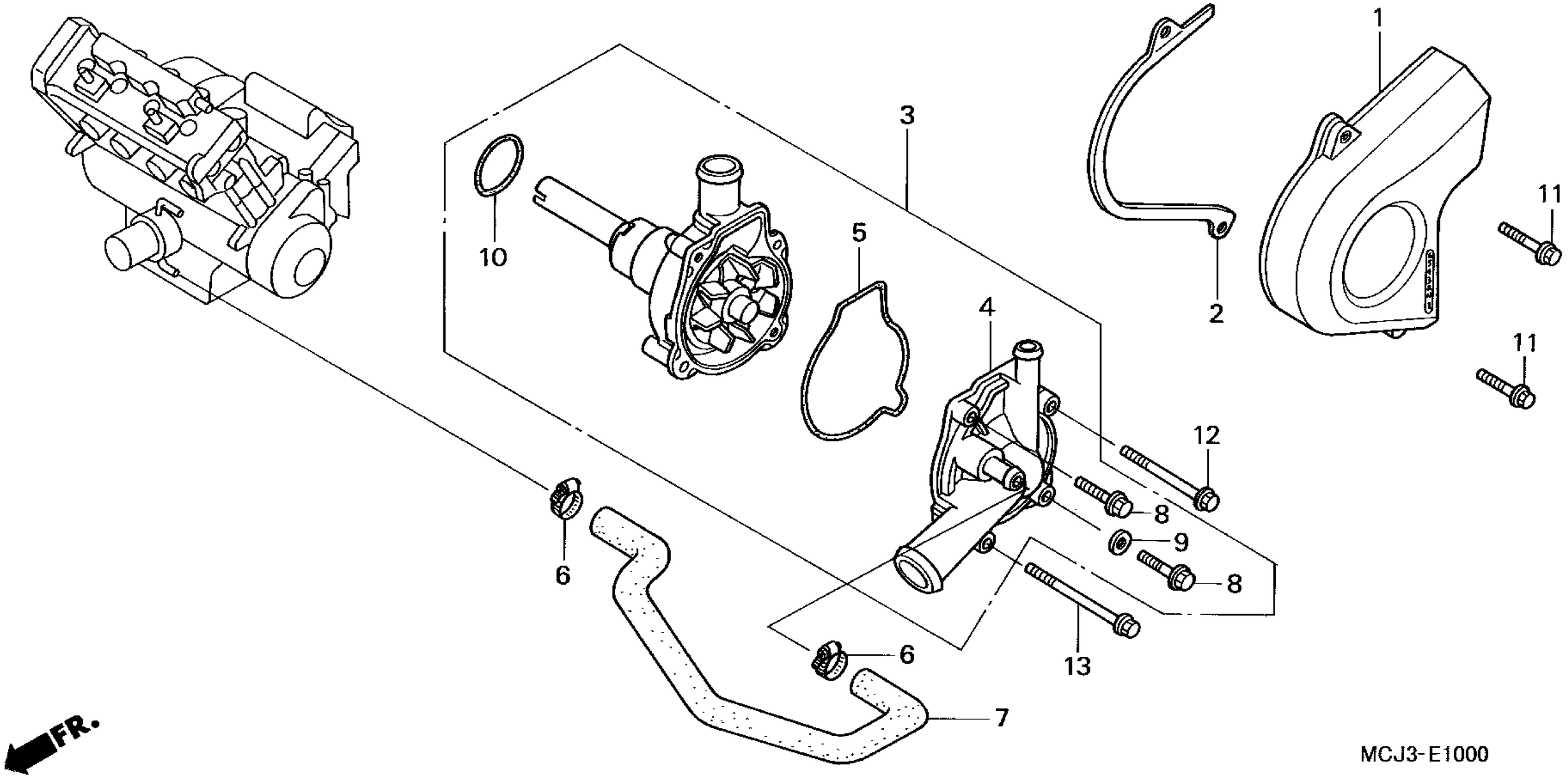
1
2
3
4
5
6
6
7
8
8
9
10
11
11
12
13
FR.
MCJ3-E1000

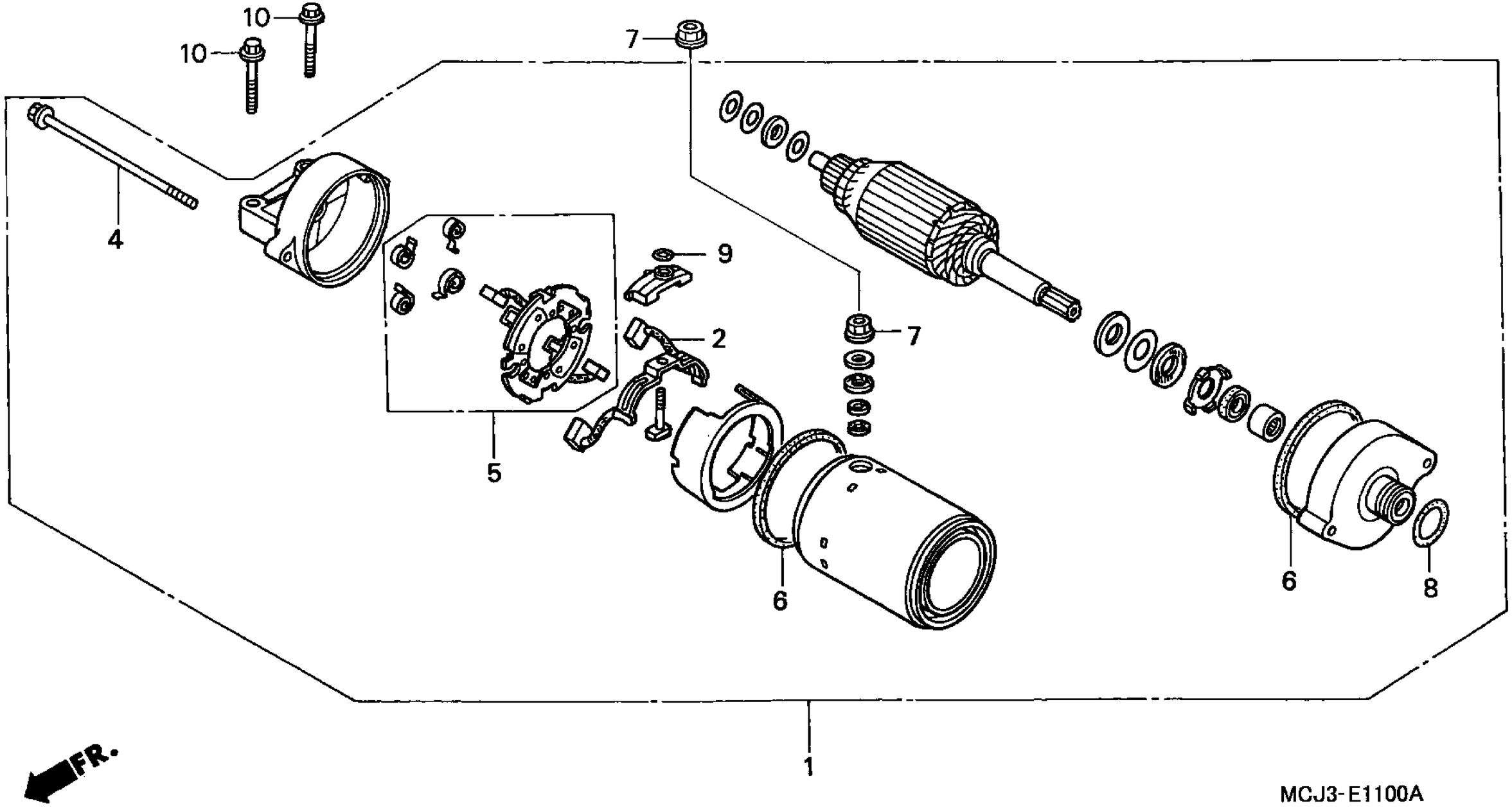
10
10
7
4
9
2
7
5
6
6
8
1
FR.
MCJ3-E1100A

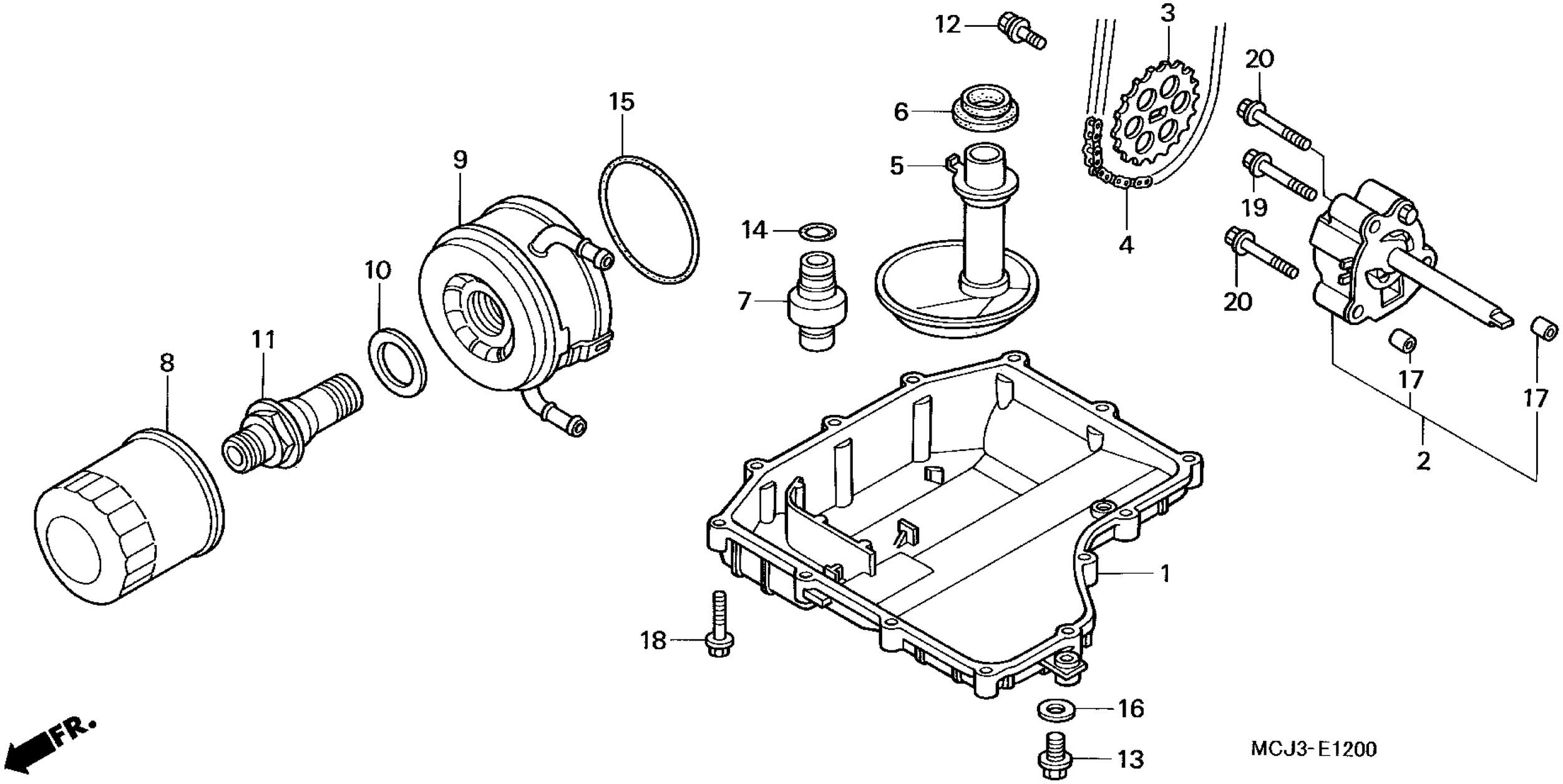
12
3
20
6
15
9
5
19
14
4
10
7
20
11
8
17
17
2
1
18
16
13
FR.
MCJ3-E1200

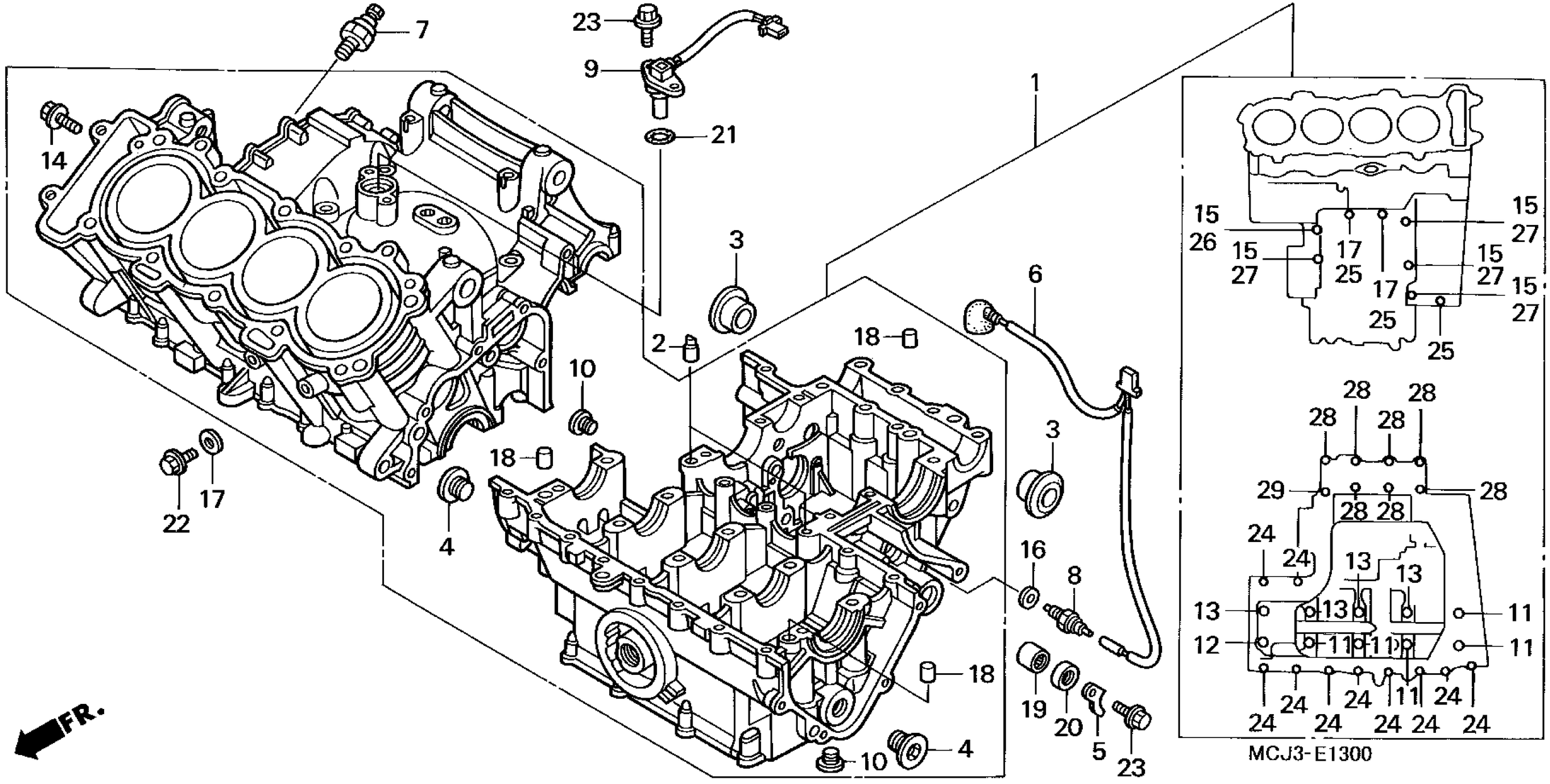
7
23
9
21
1
14
3
6
2
18
10
3
18
17
22
4
16
8
18
19
20
5
23
4
10
FR.
15
26
15
27
17
25
15
27
17
25
15
27
25
28
28
28
28
28
29
28
28
28
24
24
13
13
13
13
11
12
11
11
11
24
24
24
24
11
24
24
24
24
24
MCJ3-E1300

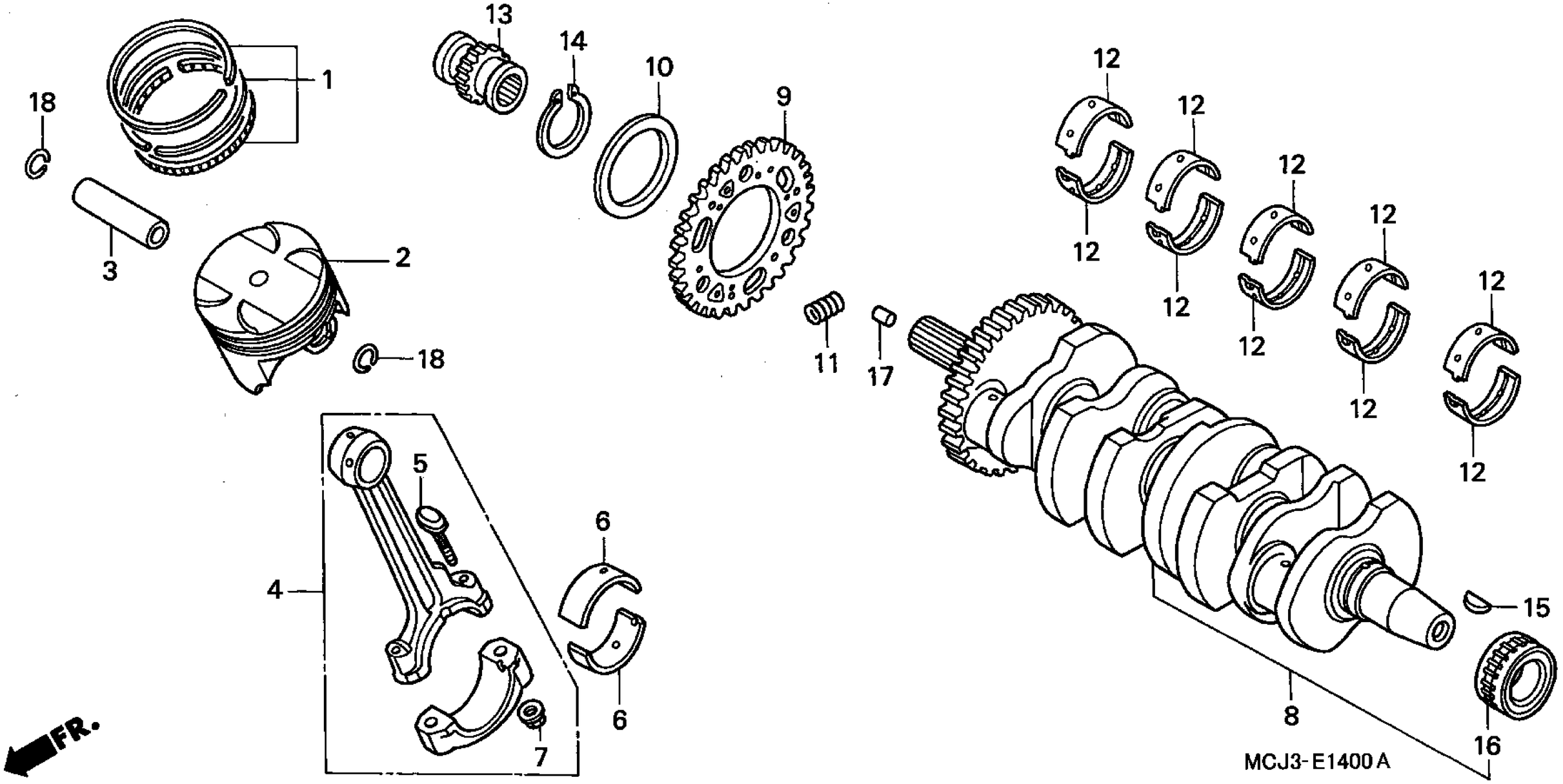
1
2
3
4
5
6
6
7
8
9
10
11
12
12
12
12
12
12
12
12
13
14
15
16
17
18
18
FR.
MCJ3-E1400 A

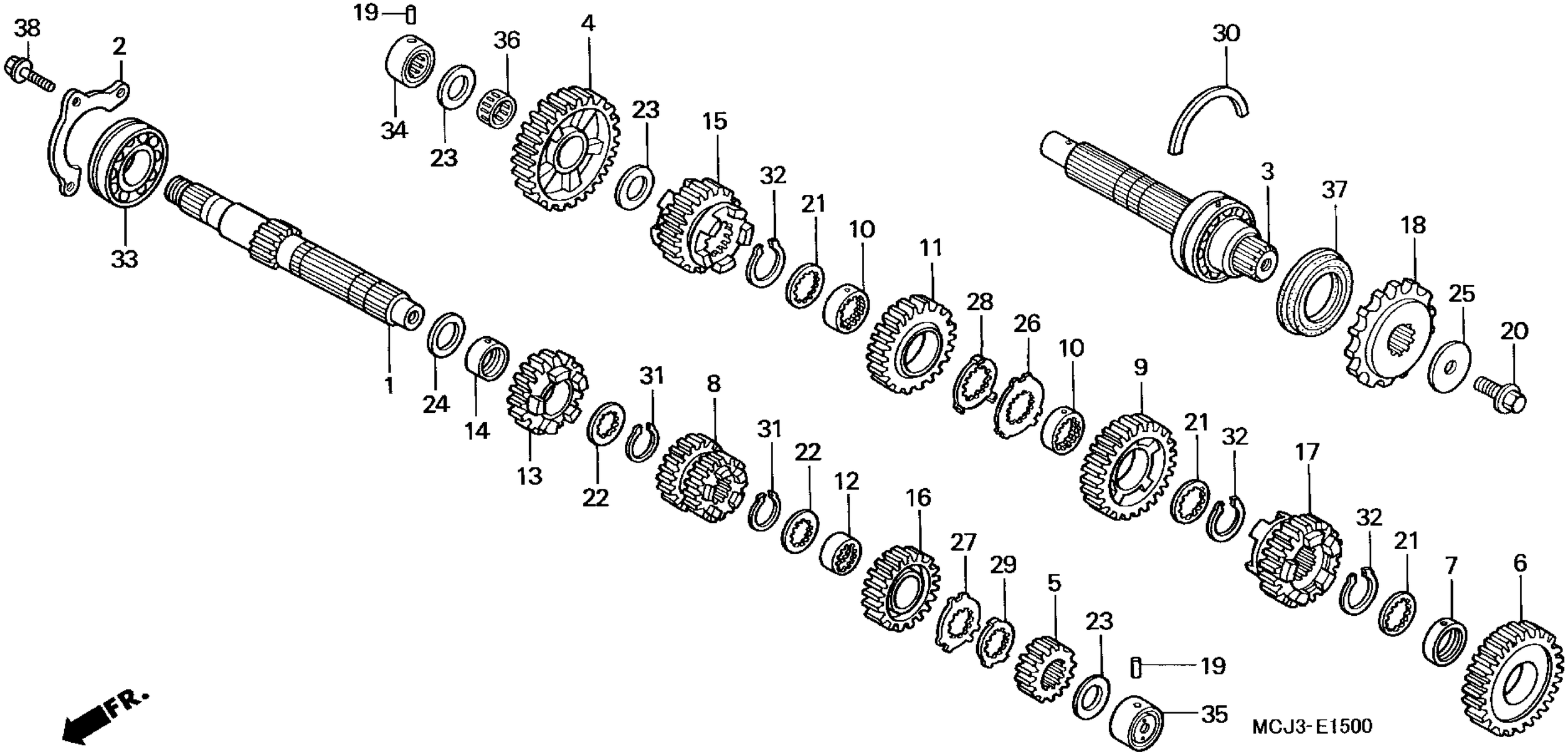
38
2
33
19
34
23
36
4
23
15
32
21
10
11
28
26
10
9
21
32
17
32
21
7
6
30
3
37
18
25
20
1
24
14
13
22
31
8
31
22
12
16
27
29
5
23
19
35
FR.
MCJ3-E1500

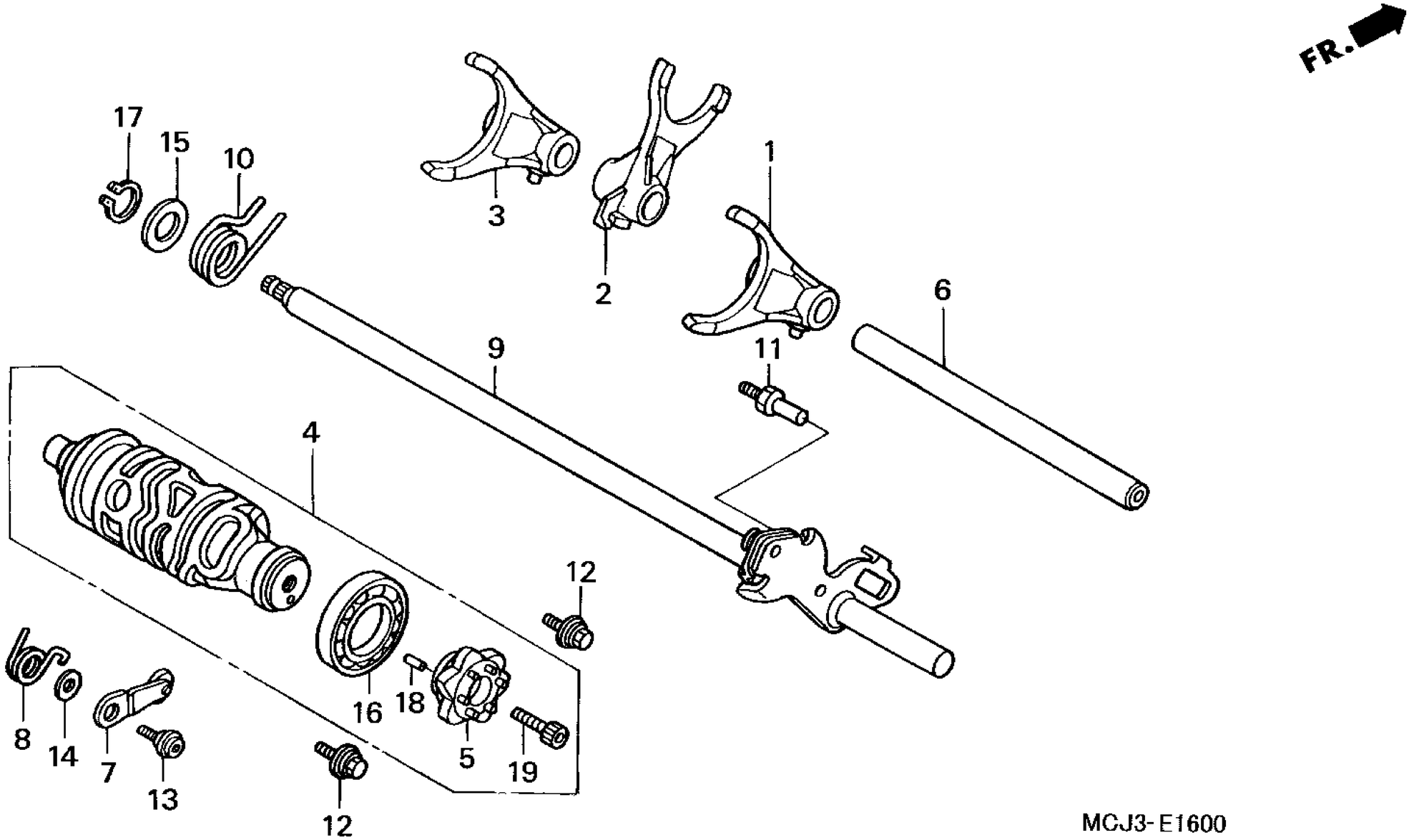
FR.
17
15
10
3
2
1
6
9
11
4
12
8
14
7
13
16
18
5
19
12
MCJ3-E1600

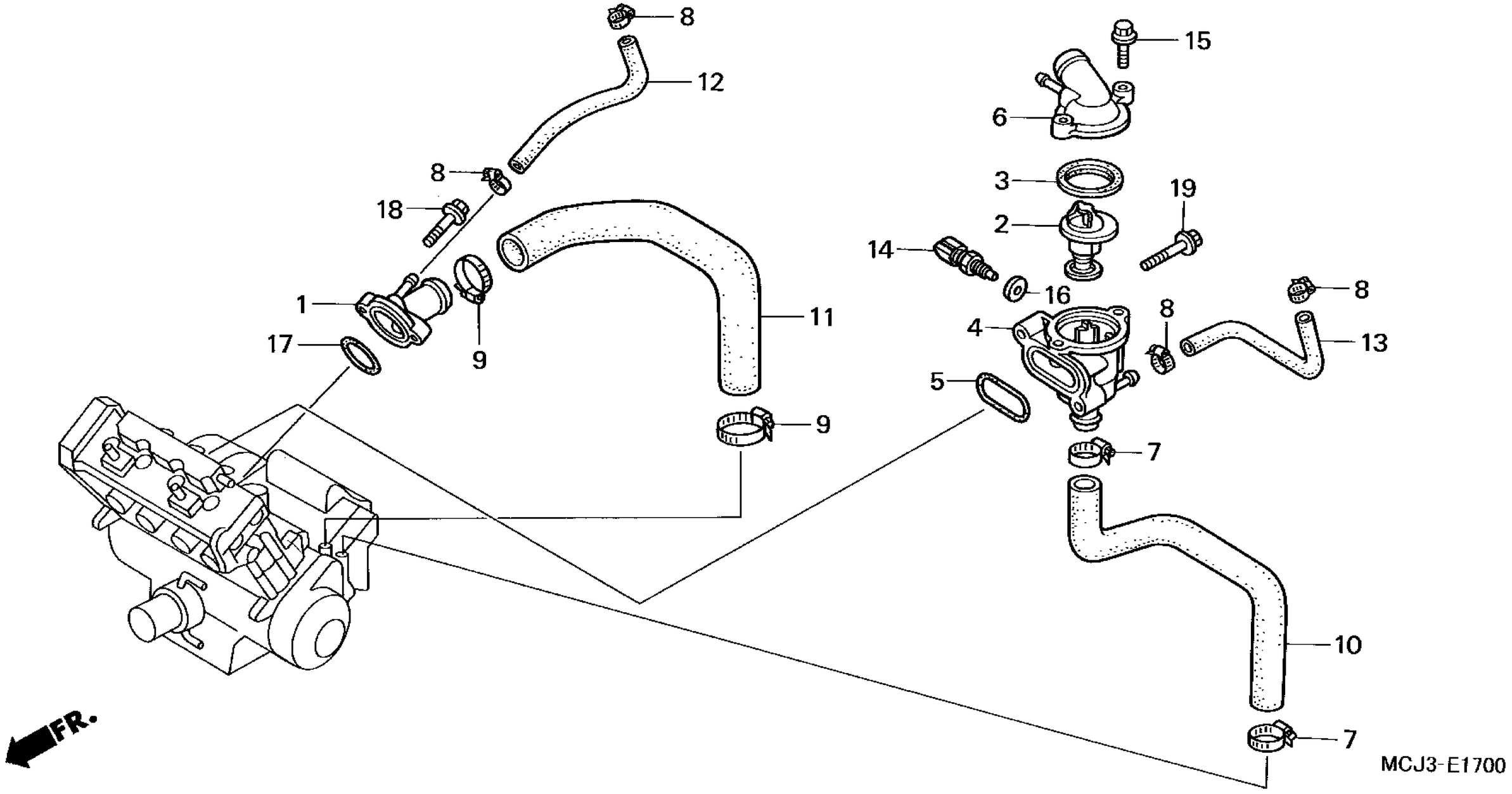
8
12
15
6
8
3
19
18
2
14
16
8
1
11
4
8
13
17
9
5
9
7
10
7
FR.
MCJ3-E1700

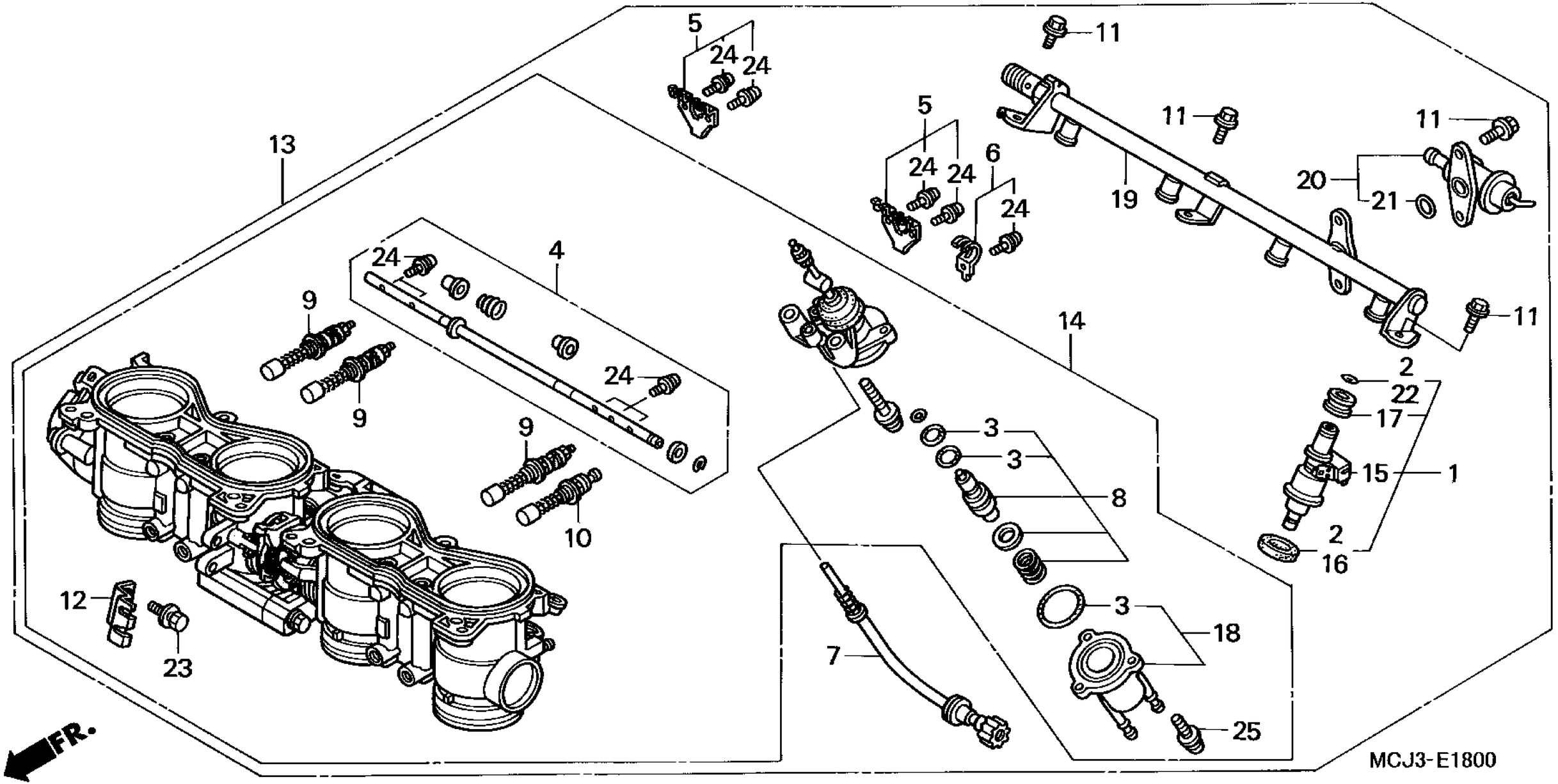
5
24
24
11
5
11
11
13
24
24
6
20
21
19
24
24
4
9
14
11
2
22
9
24
17
3
9
3
15
1
8
10
2
16
12
3
18
23
7
25
FR.
MCJ3-E1800

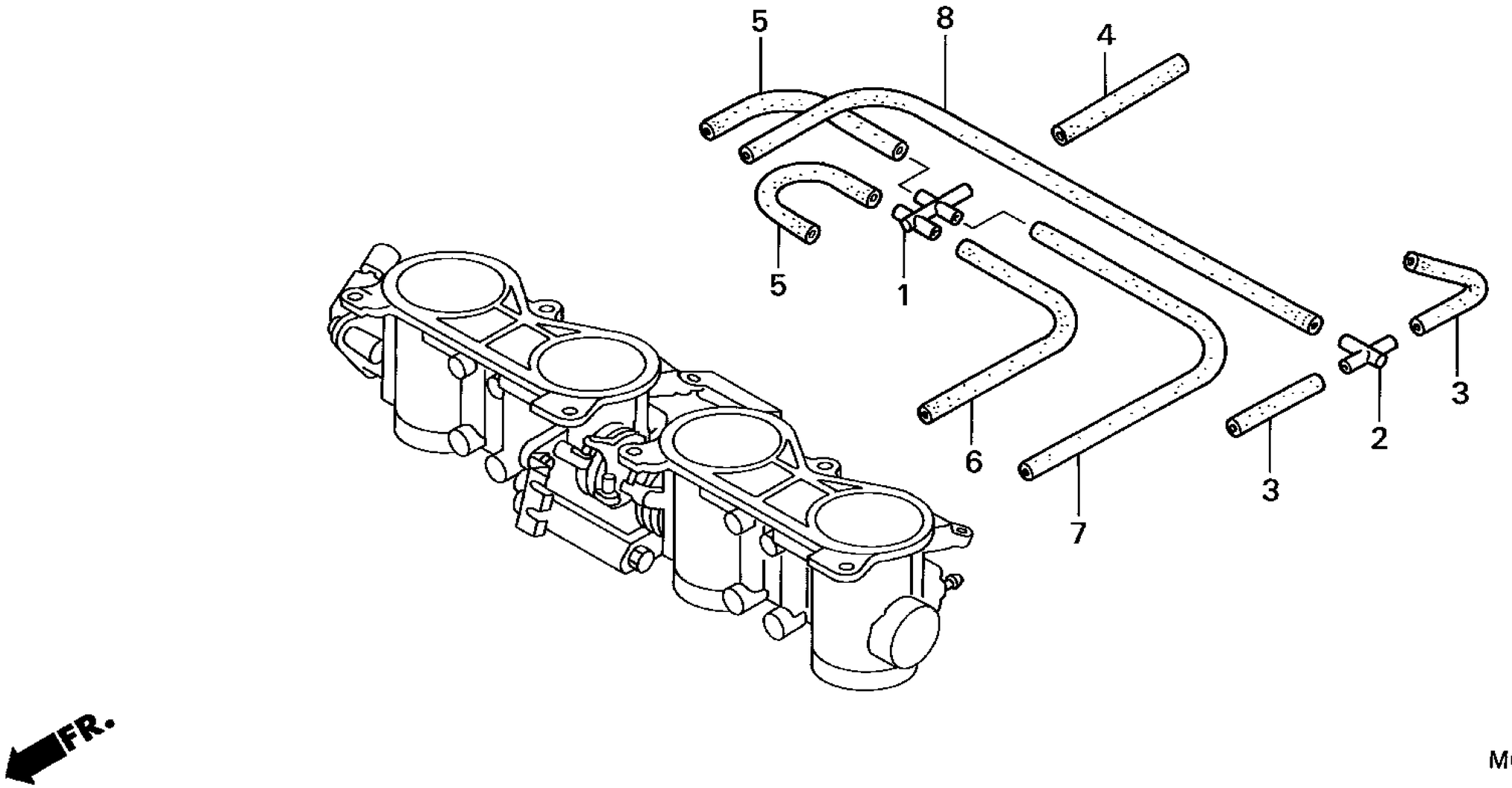
5
8
4
5
1
3
2
6
3
7
FR.
MCJ3-E1801

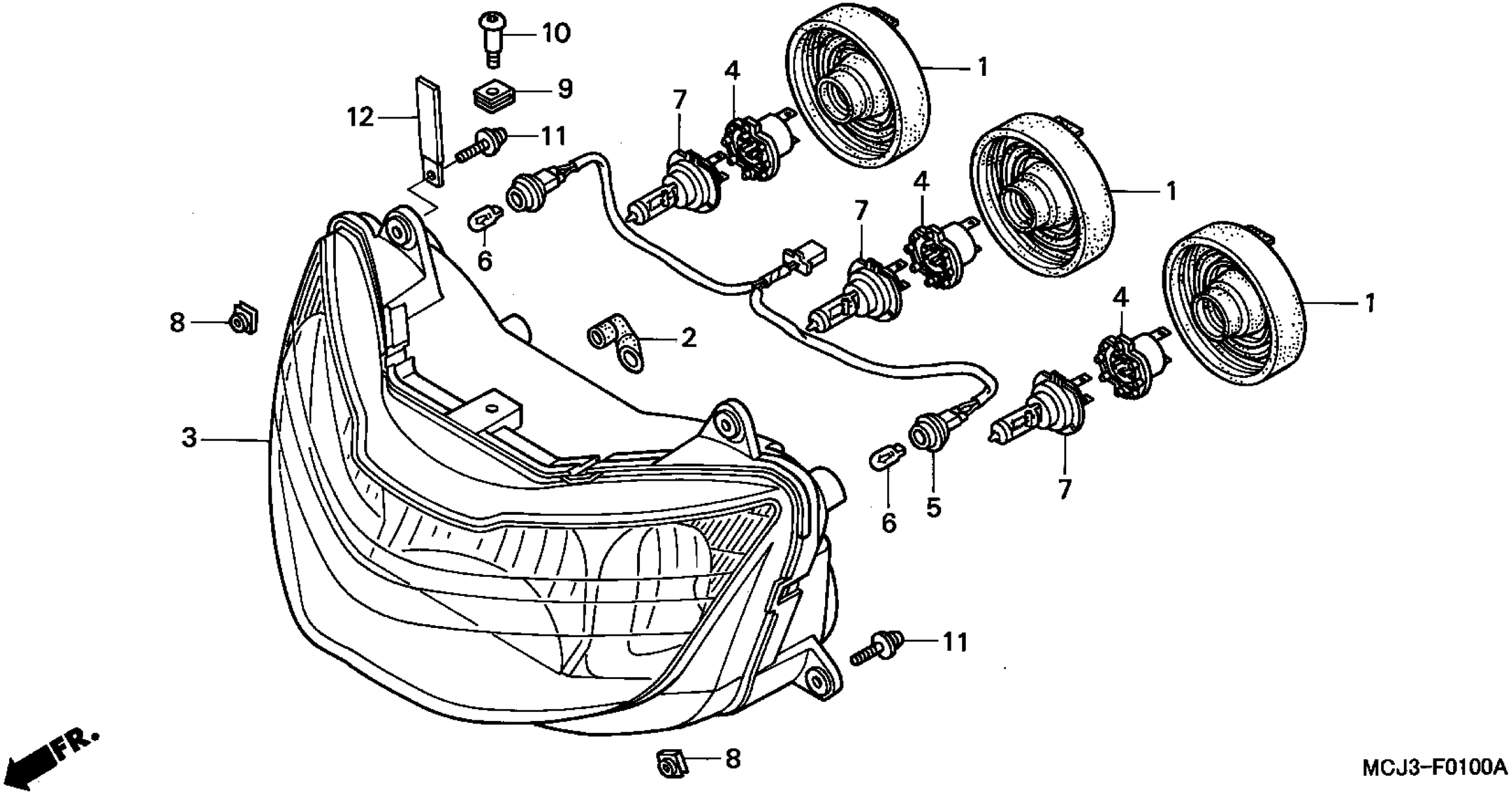
10
9
12
11
7
4
1
4
1
7
6
8
2
4
1
3
7
6
5
11
8
FR.
MCJ3-F0100A

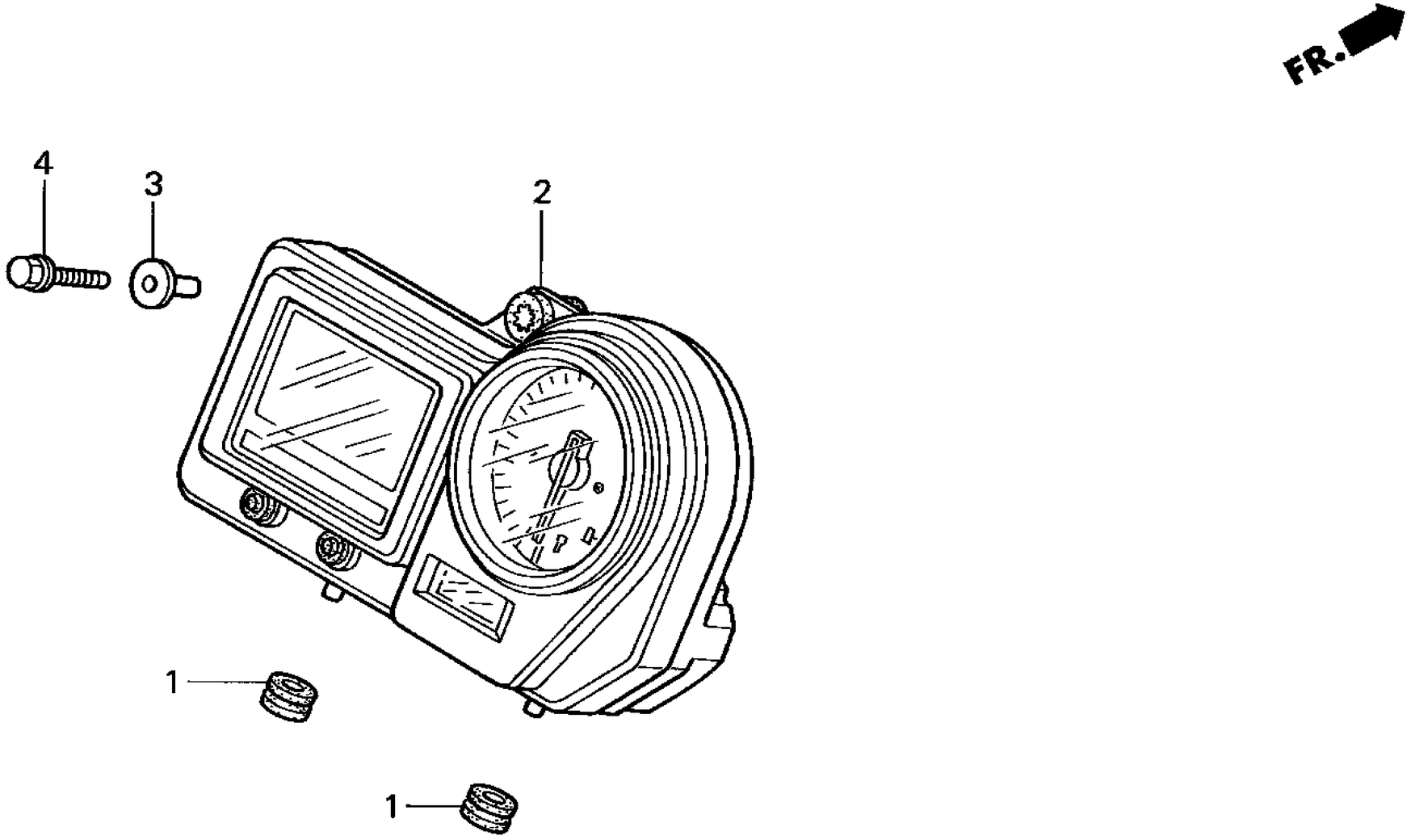

MCJ3-F0200

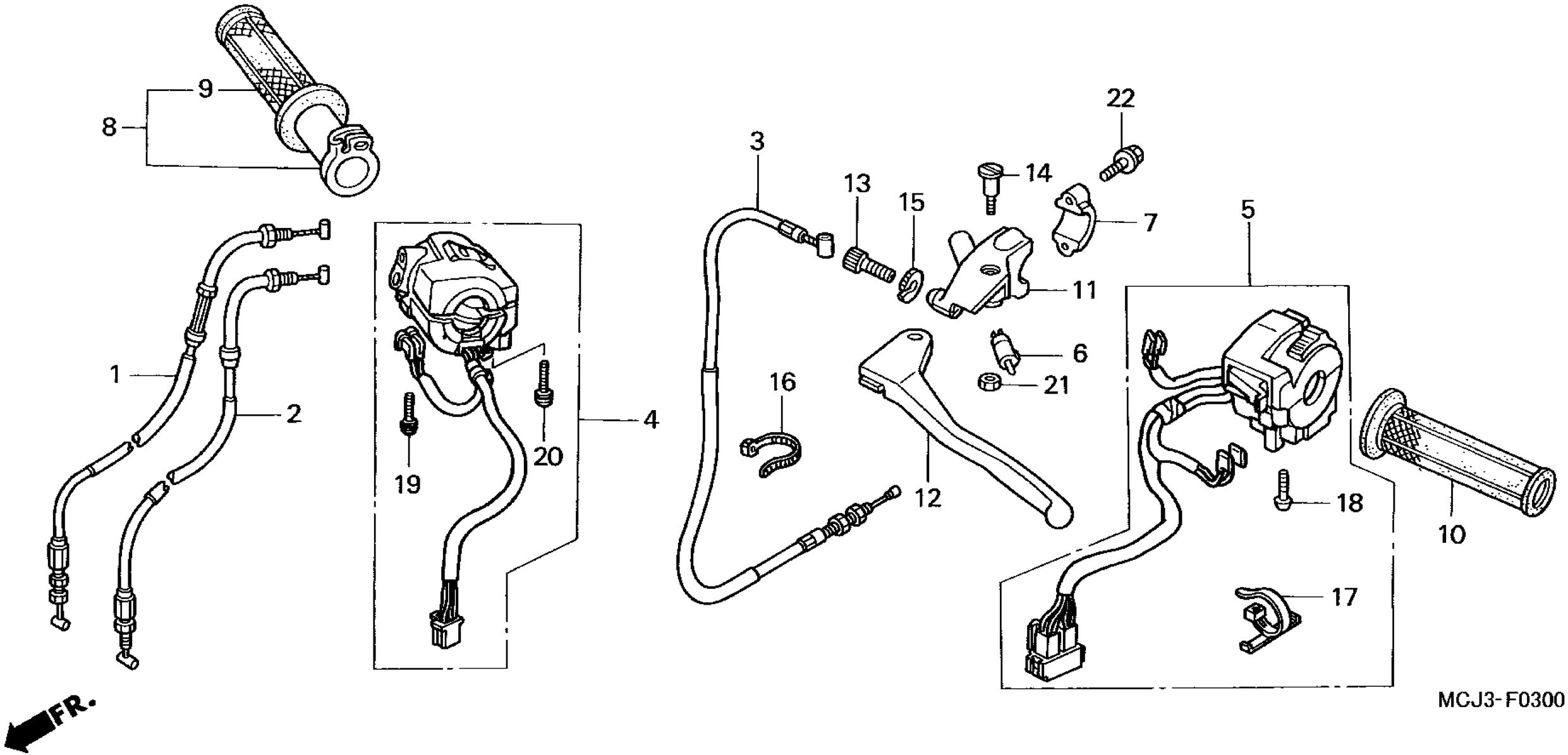
9
8
1
2
4
19
20
3
13
15
14
22
7
11
6
21
16
12
5
18
10
17
FR.
MCJ3-F0300

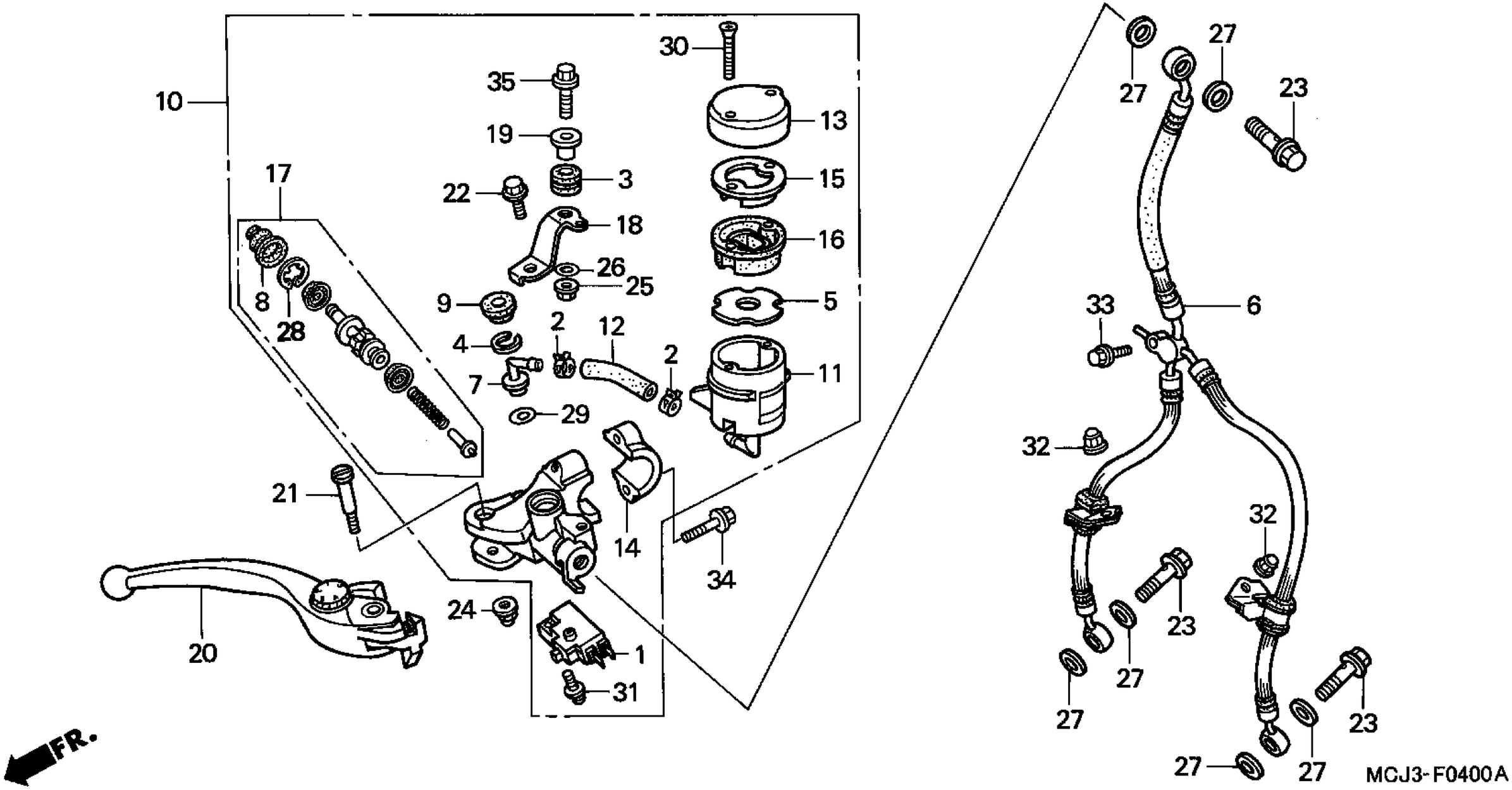
10
30
35
13
19
3
15
17
22
18
16
26
25
8
28
9
5
2
12
4
2
11
7
29
21
14
34
24
20
1
31
FR.
27
27
23
33
6
32
32
23
27
27
23
27
27
MCJ3-F0400A

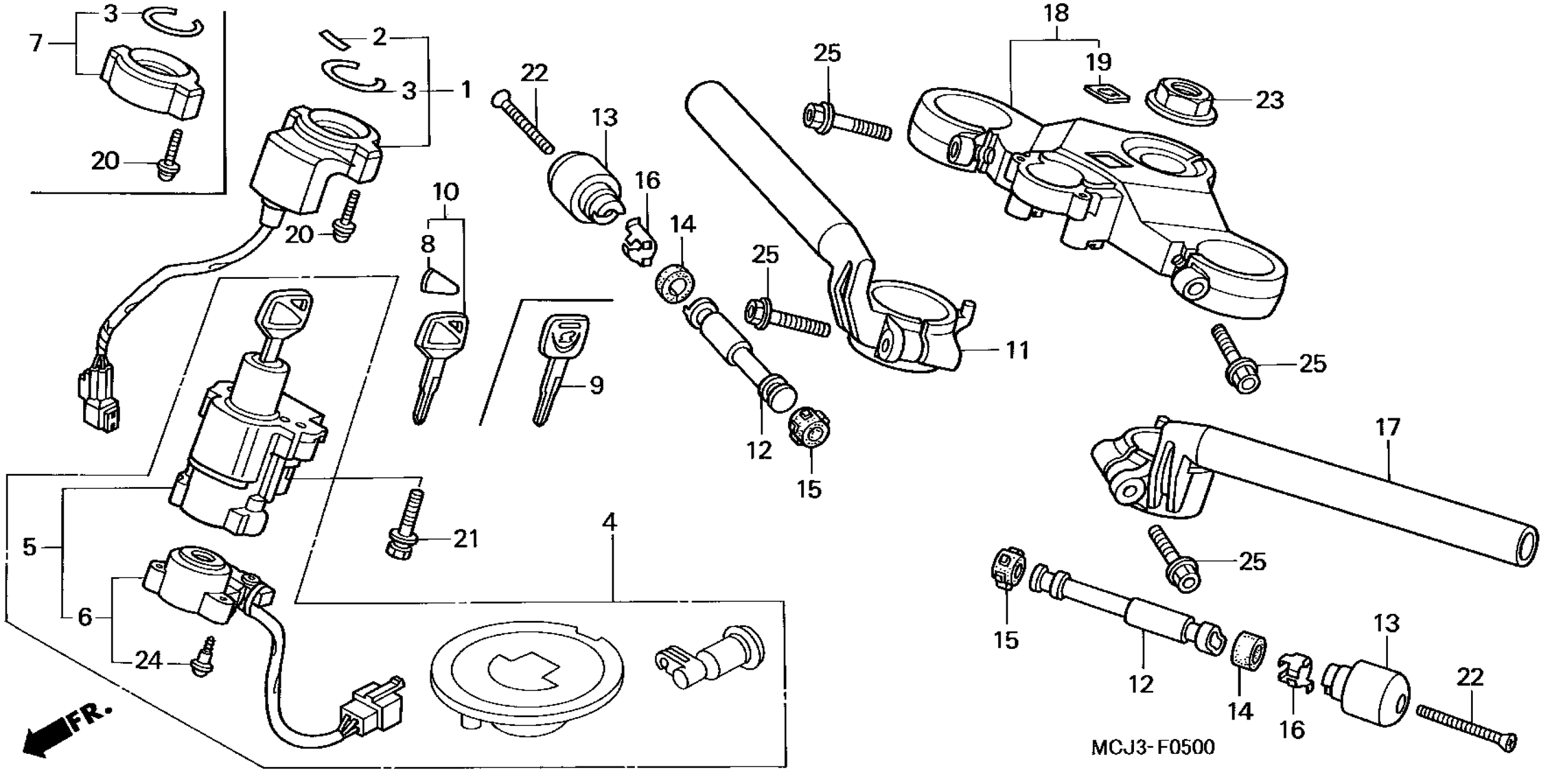
3
7
2
3
1
20
20
22
13
16
10
8
14
25
25
18
19
23
11
25
9
12
15
17
25
21
4
5
6
24
15
12
14
16
13
22
FR.
MCJ3-F0500

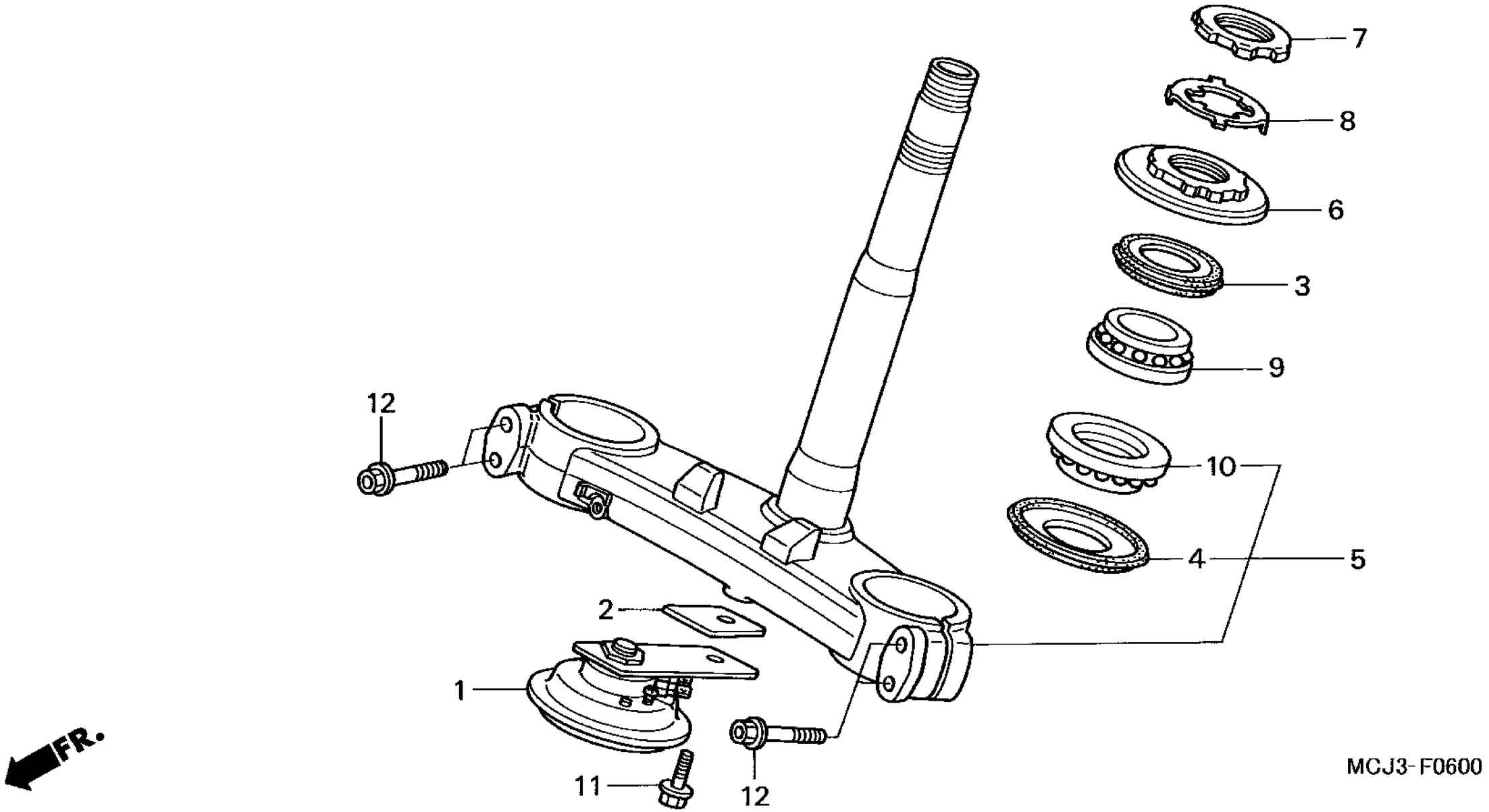
7
8
6
3
9
10
4
5
12
2
1
11
12
FR.
MCJ3-F0600

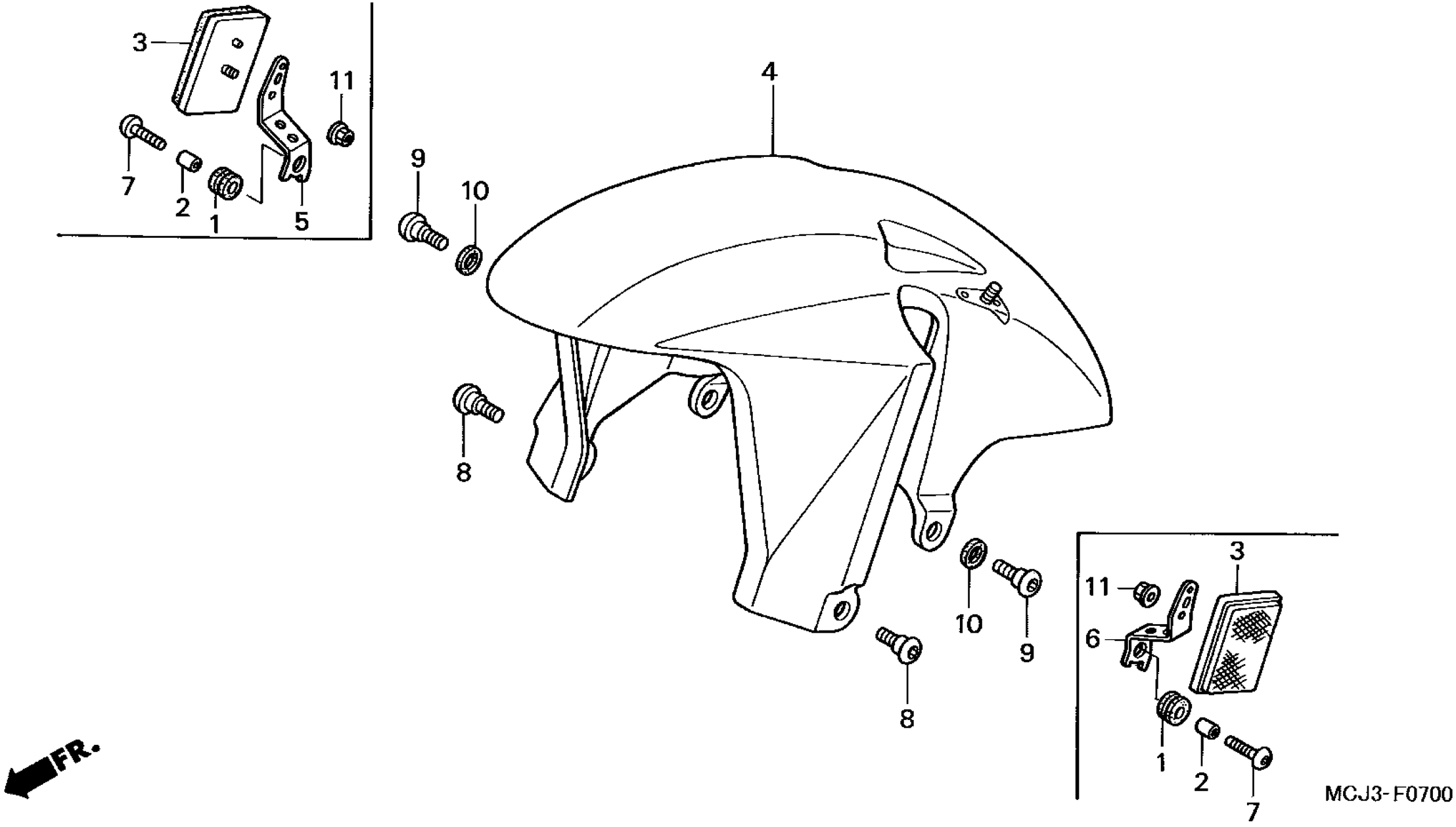
3
11
7
2
1
5
4
9
10
8
10
9
8
3
11
6
1
2
7
FR.
MCJ3-F0700

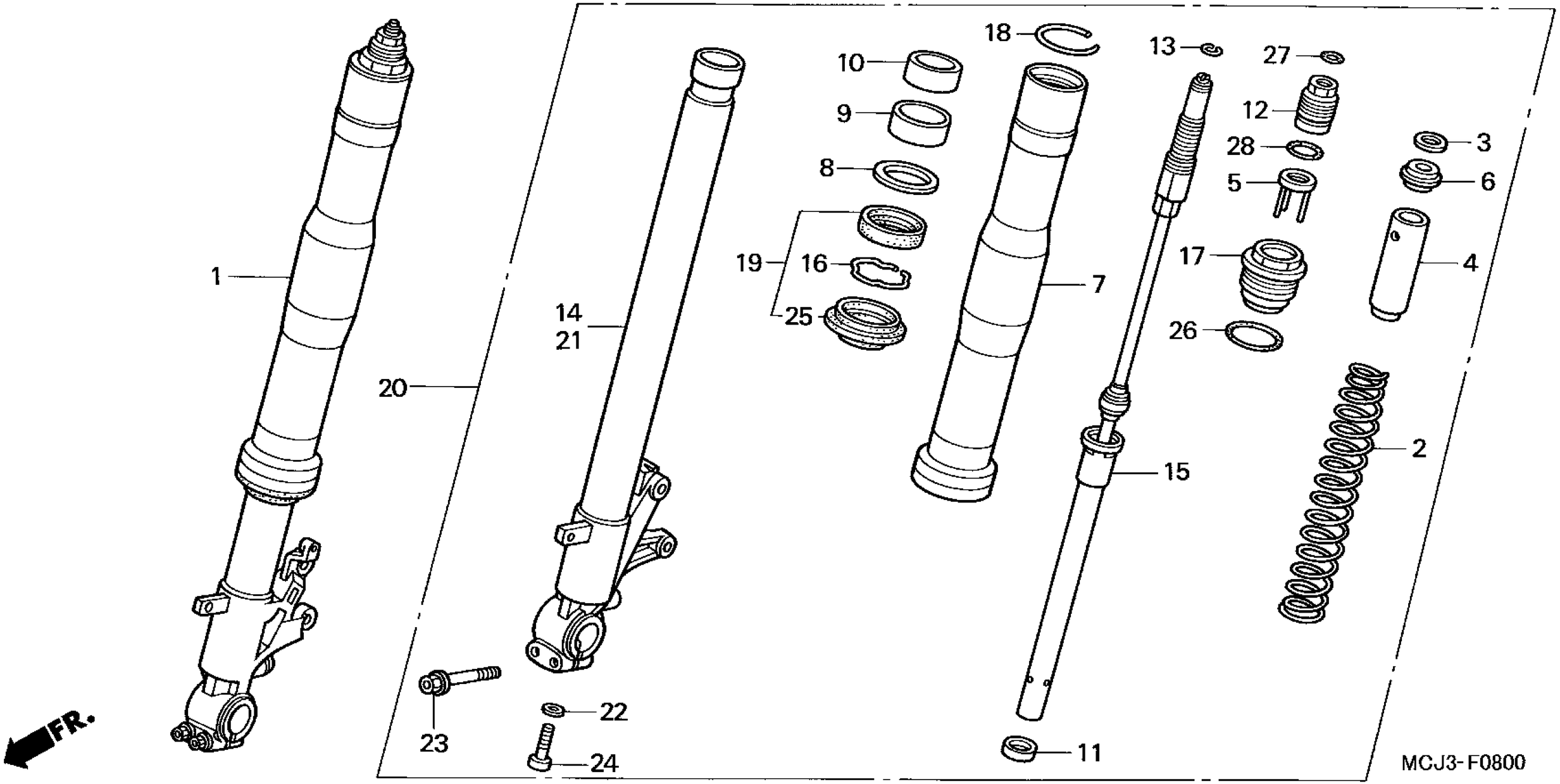
1
20
14
21
10
9
8
19
16
25
18
7
13
27
12
28
5
17
26
3
6
4
2
15
11
22
23
24
FR.
MCJ3-F0800

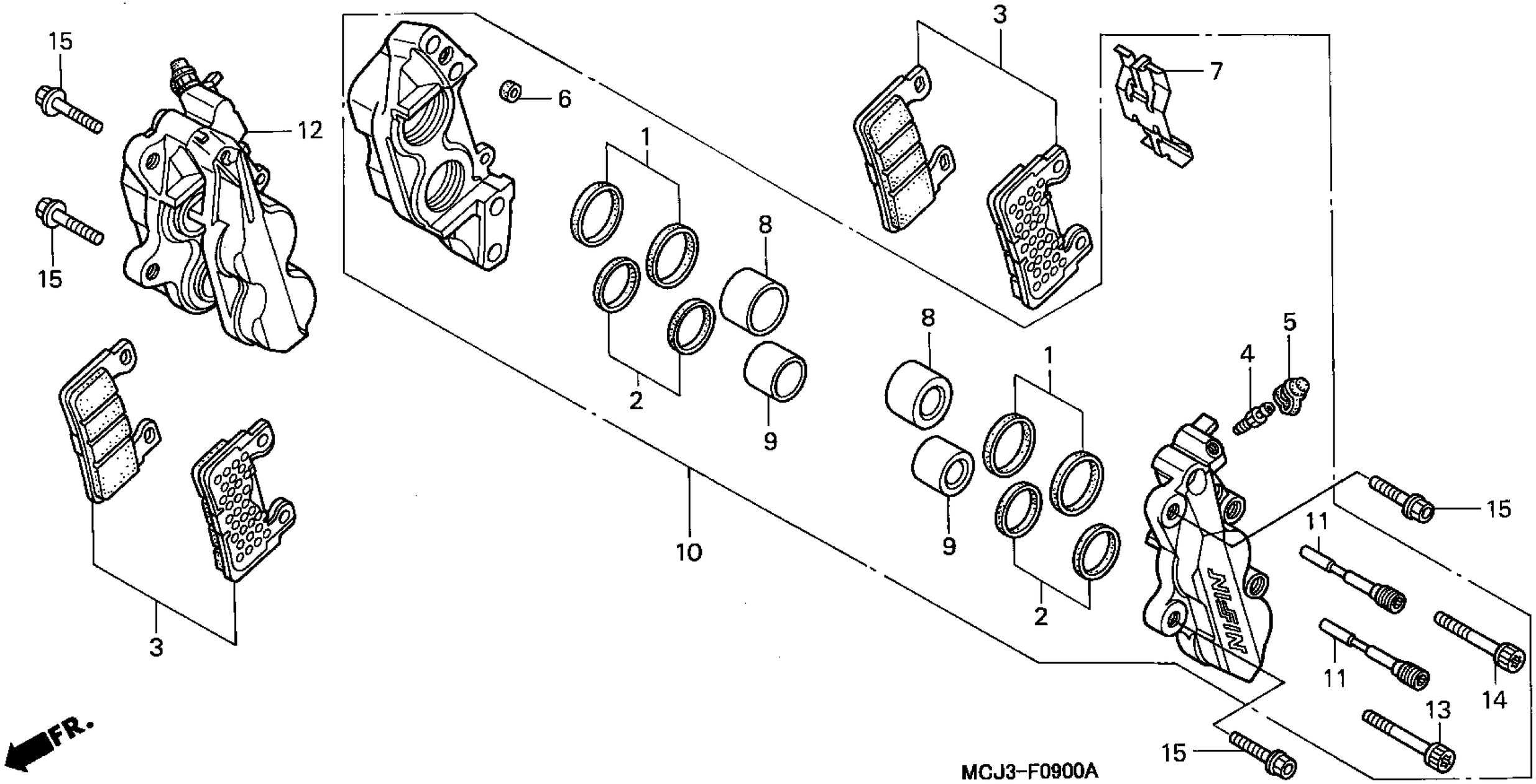
15
12
15
3
6
1
2
8
9
10
3
7
8
9
1
2
5
4
15
11
11
14
13
15
NISSIN
FR.
MCJ3-F0900A

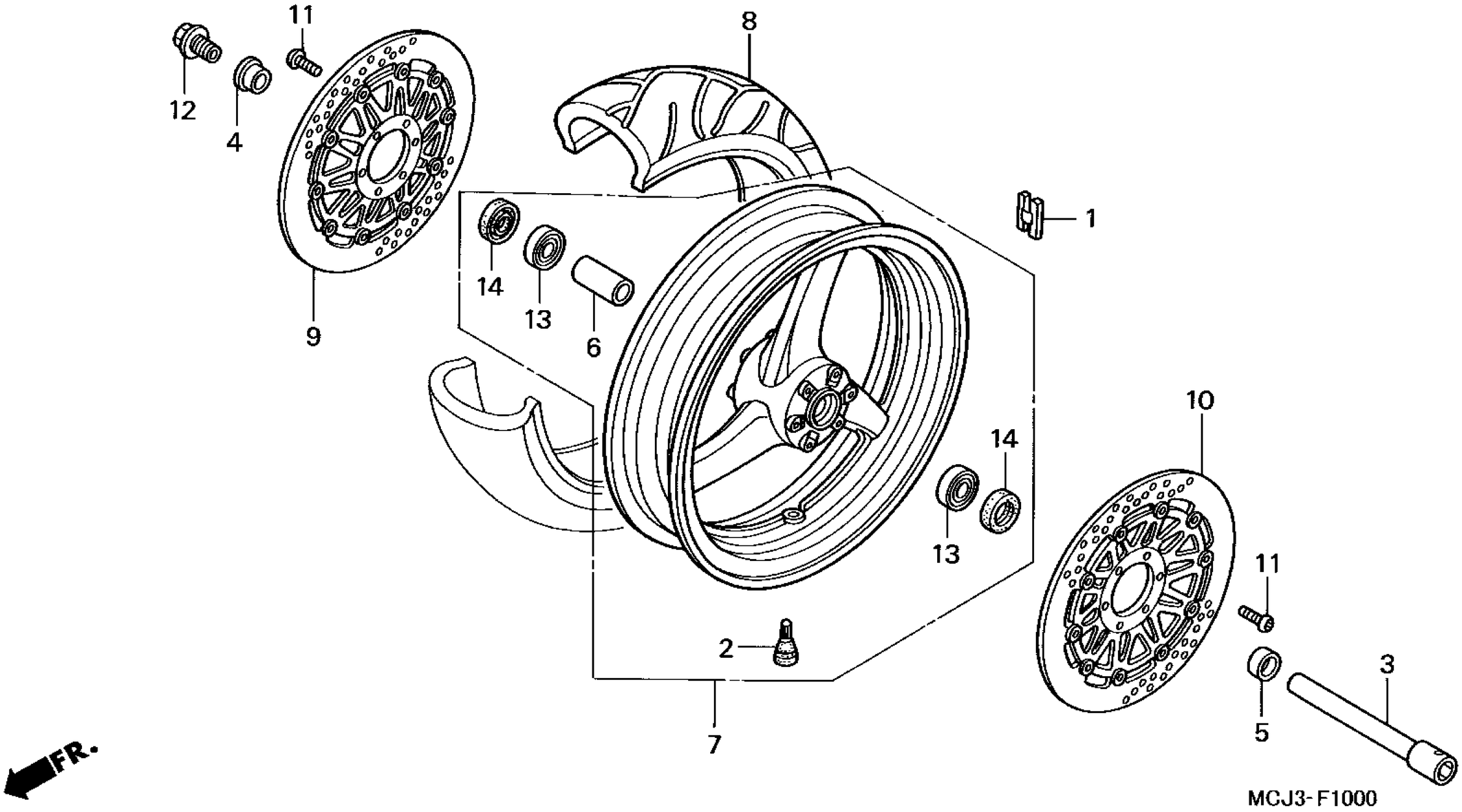
11
8
12
4
1
14
13
6
9
10
14
13
11
2
3
5
7
FR.
MCJ3-F1000

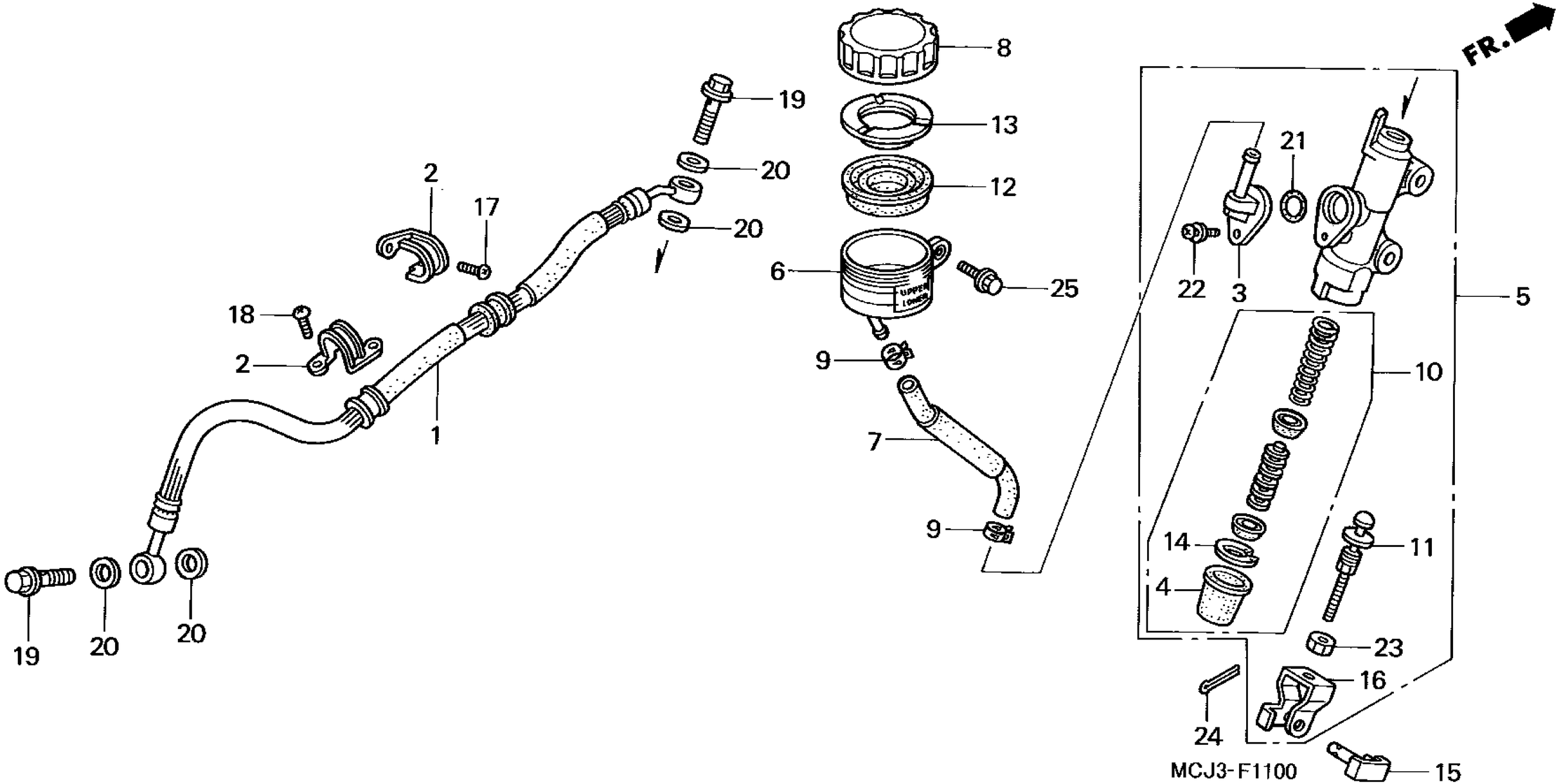
FR.
8
13
12
19
20
20
2
17
6
25
18
2
9
1
7
9
19
20
20
21
22
3
5
10
14
4
11
23
16
24
15
MCJ3-F1100

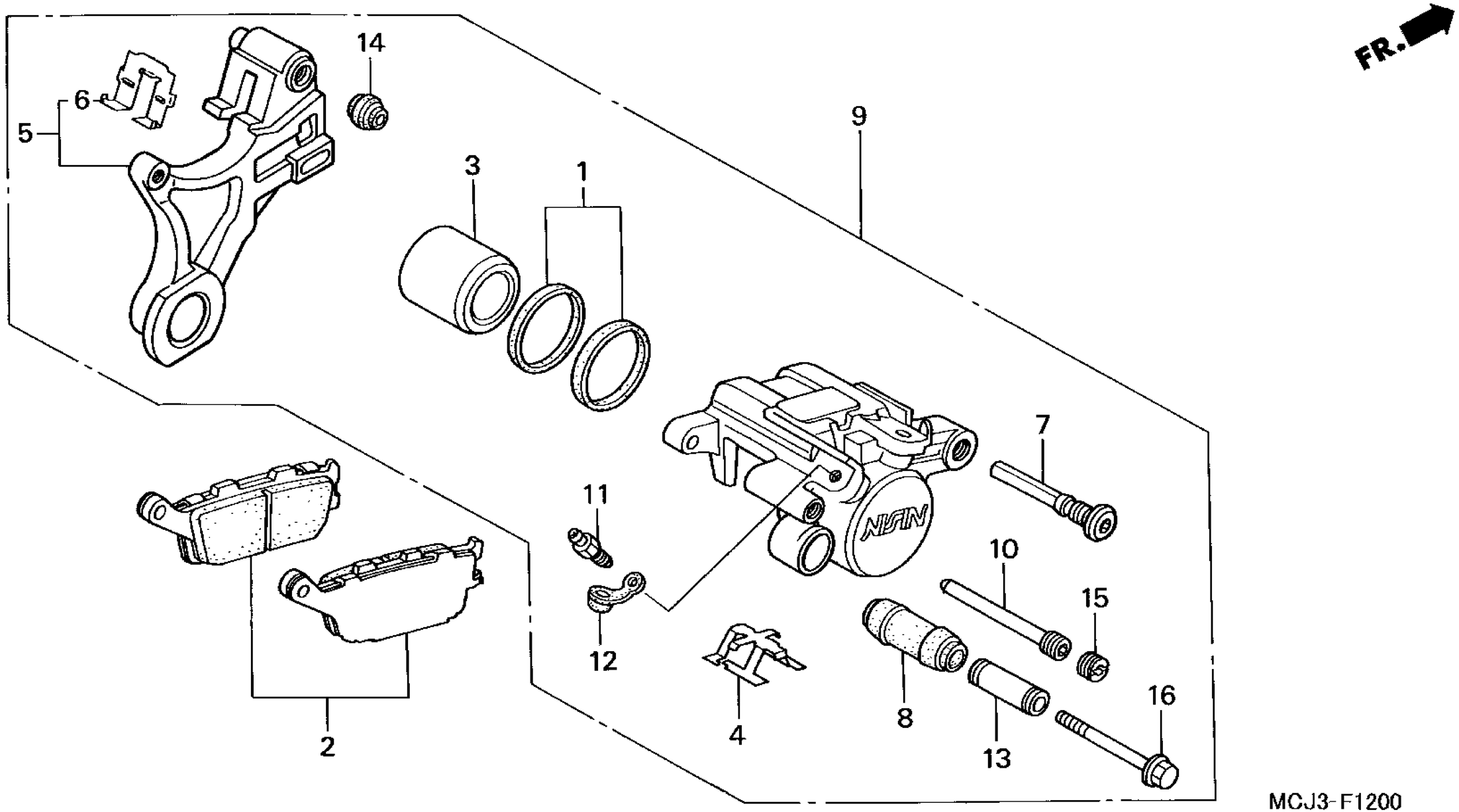
FR.
14
6
5
9
3
1
7
11
10
15
12
4
8
16
13
2
NISSIN
MCJ3-F1200

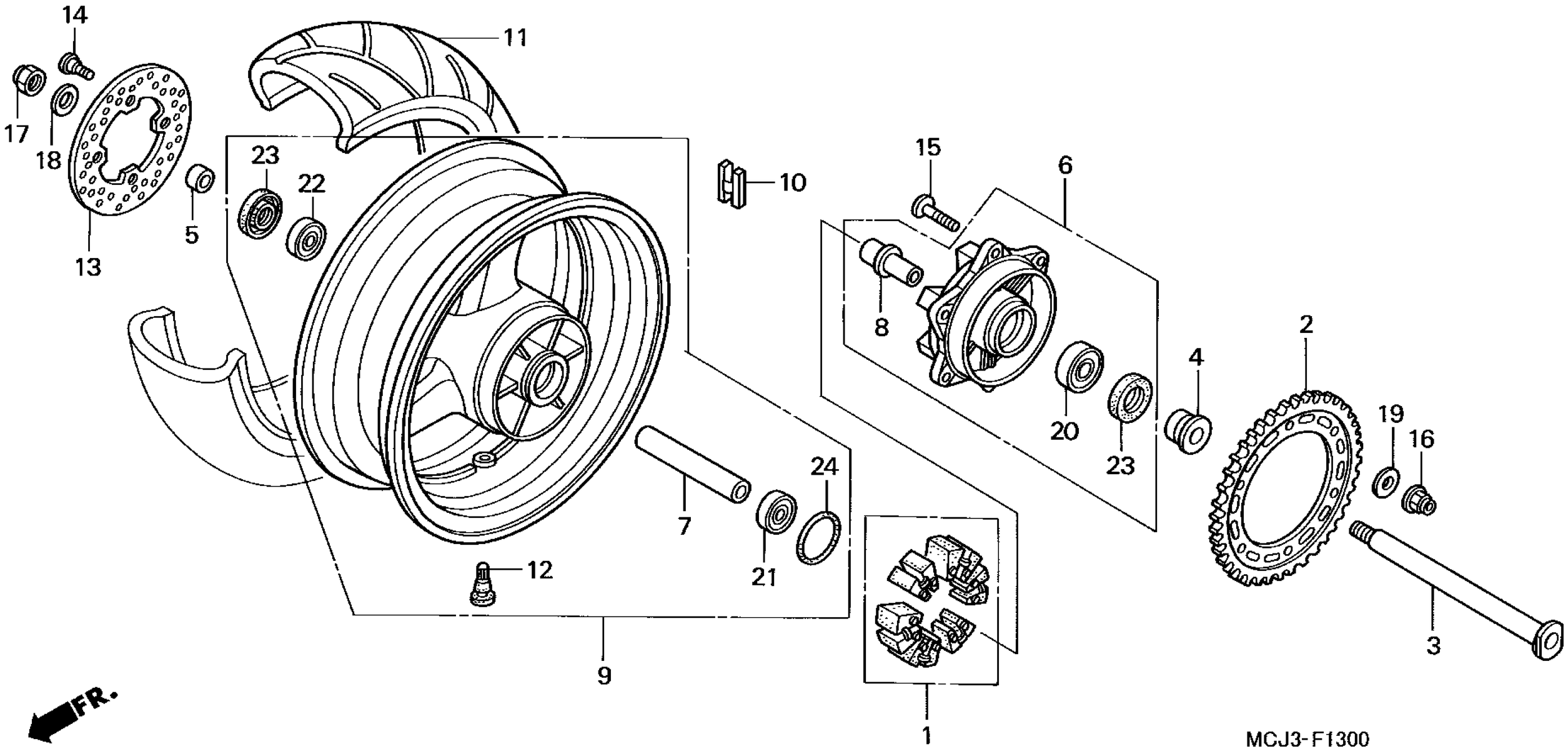
14
11
17
18
23
22
10
15
6
5
13
8
2
4
20
23
19
16
24
7
21
12
3
9
1
FR.
MCJ3-F1300

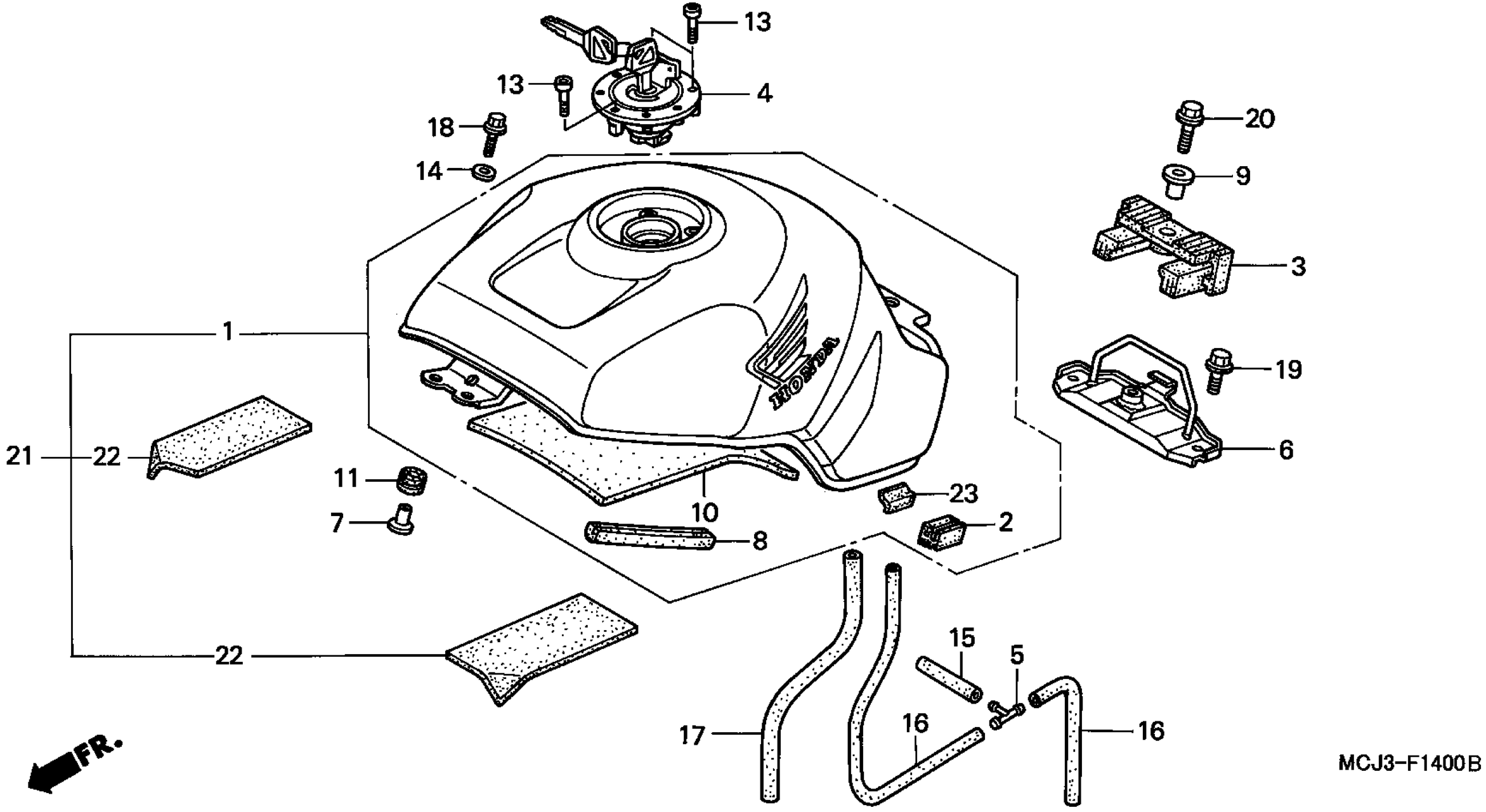
13
13
4
18
14
20
9
3
1
19
6
21
22
11
7
10
8
23
2
22
15
5
17
16
16
FR.
MCJ3-F1400B

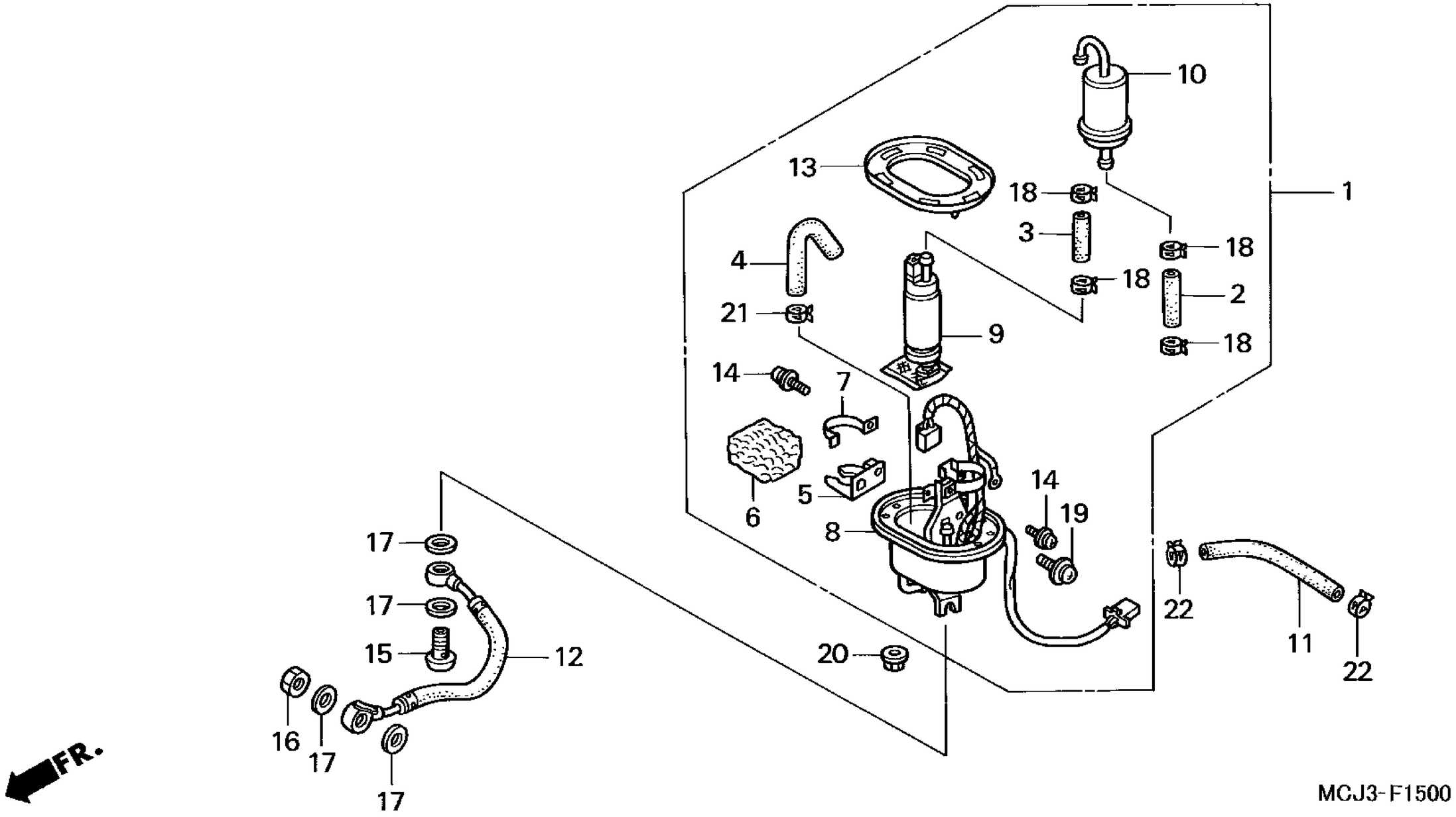
10
13
18
1
3
18
4
18
2
21
9
18
14
7
6
5
14
19
8
17
17
22
11
15
12
20
22
16
17
17
FR.
MCJ3-F1500

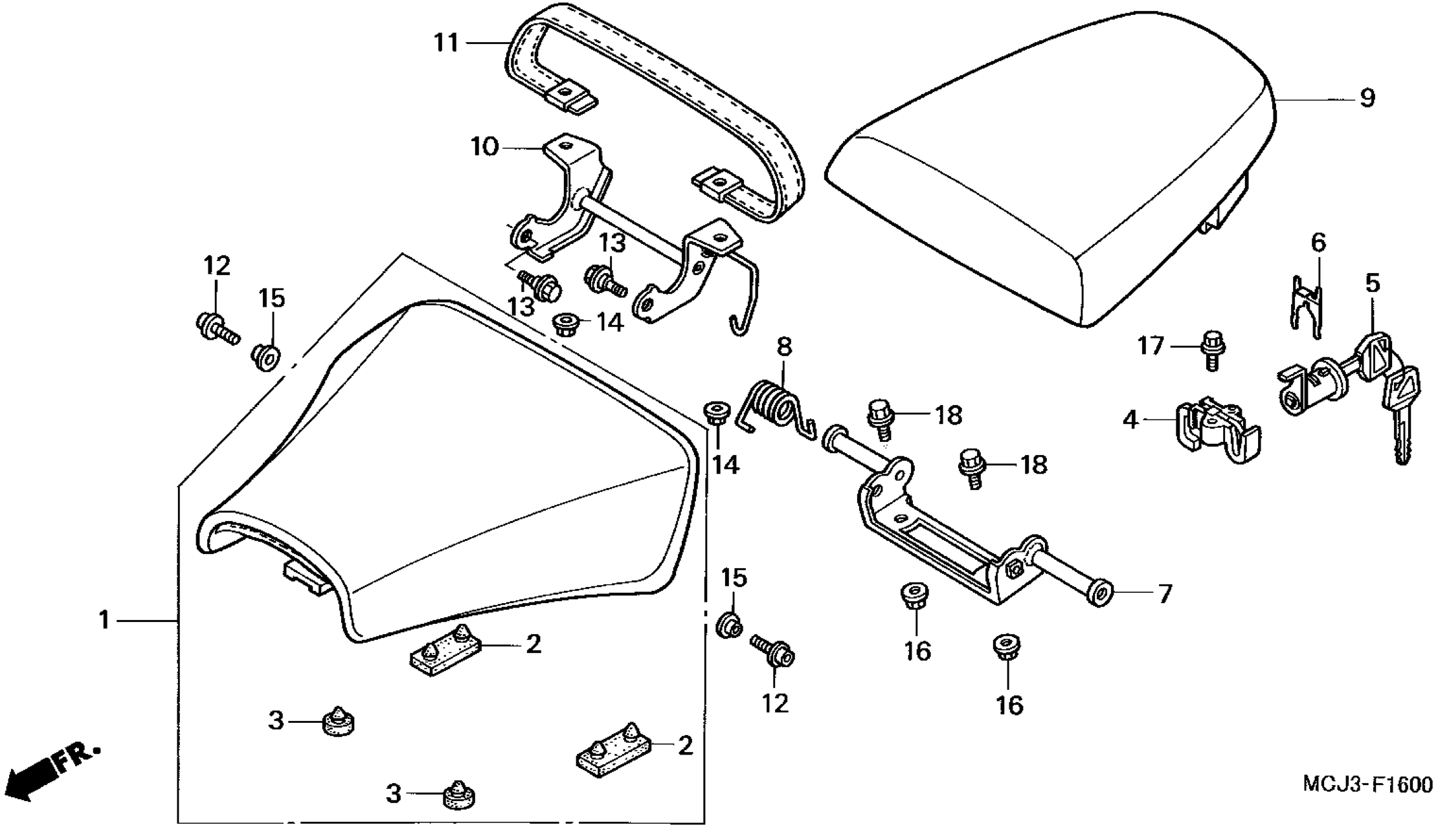
11
10
9
13
13
14
12
15
6
5
17
8
18
4
18
14
15
7
1
2
16
12
16
3
2
3
FR.
MCJ3-F1600

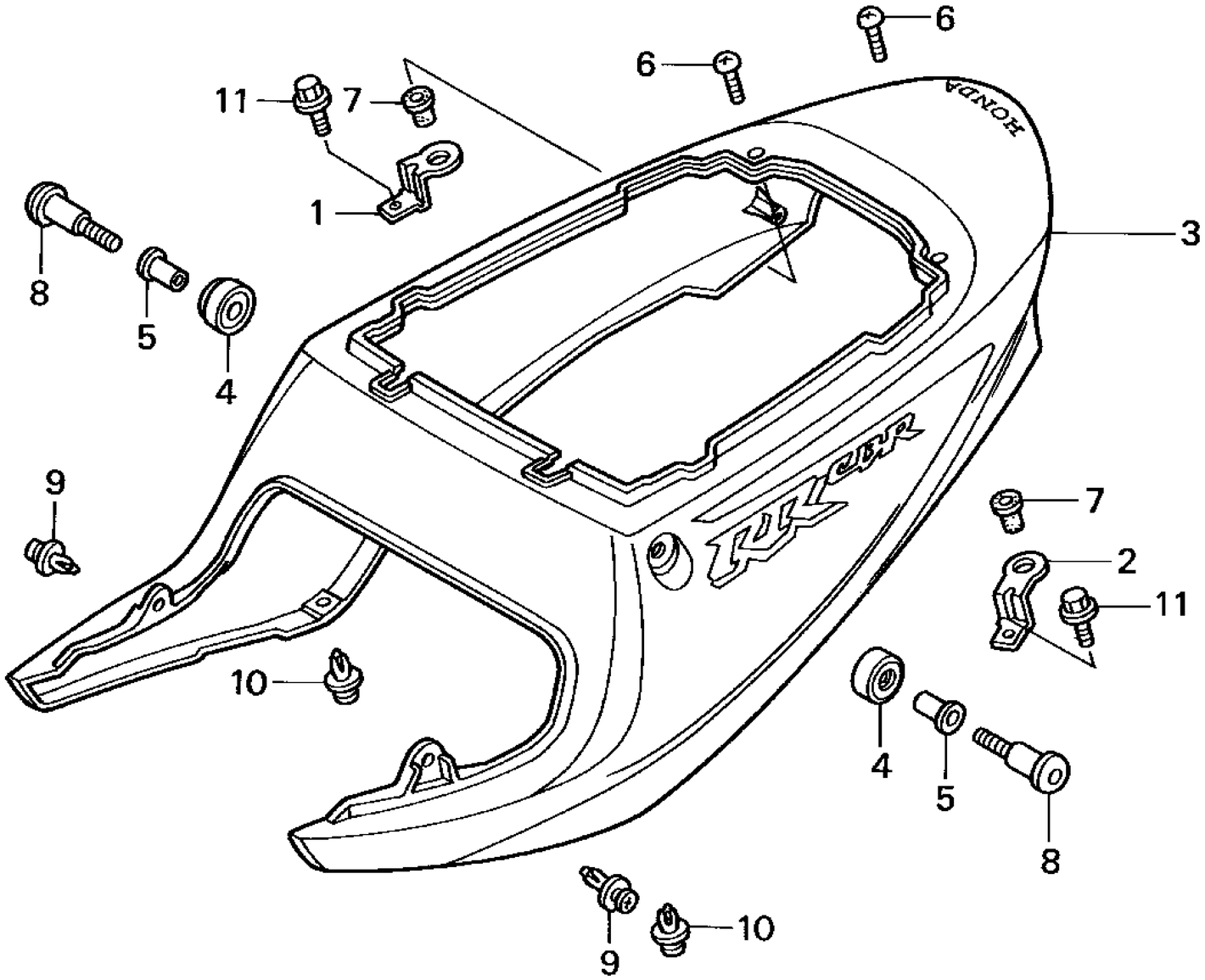

MCJ3-F1700

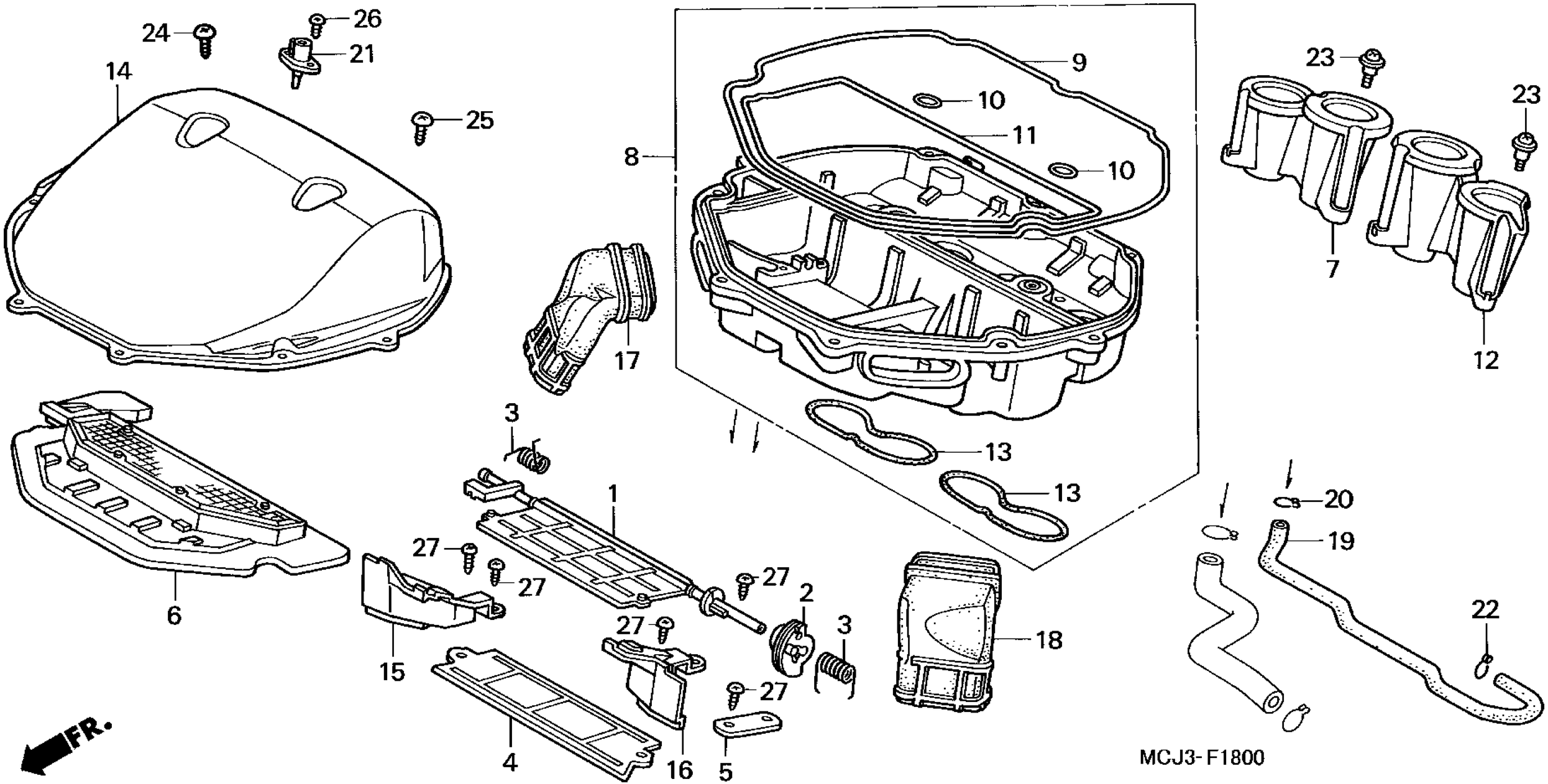
24
26
21
14
25
8
9
10
11
10
23
23
7
12
17
3
13
13
1
20
19
27
27
27
2
27
3
18
22
6
15
27
4
16
5
FR.
MCJ3-F1800

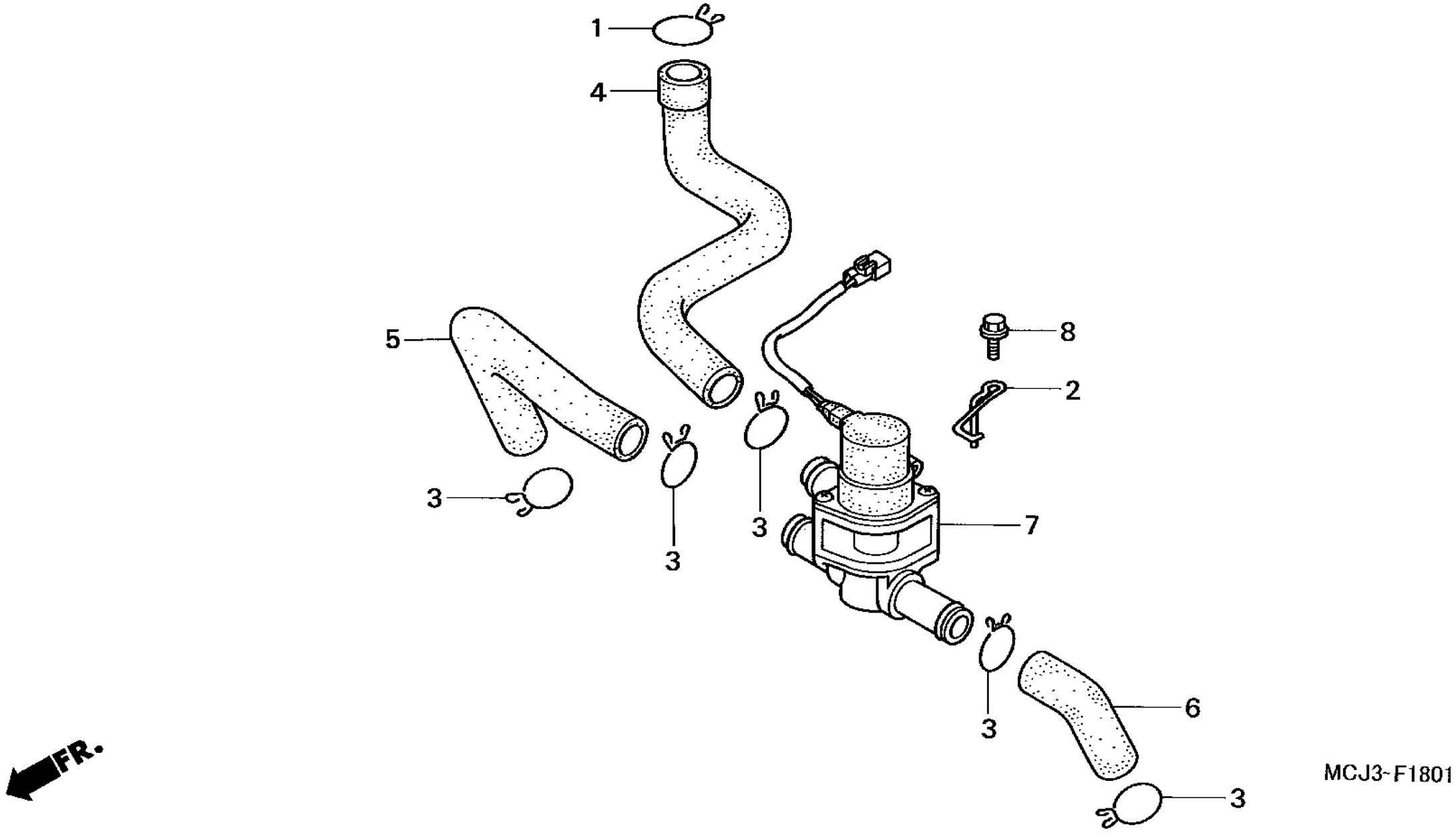
1
4
5
8
2
3
3
3
7
3
6
3
FR.
MCJ3-F1801

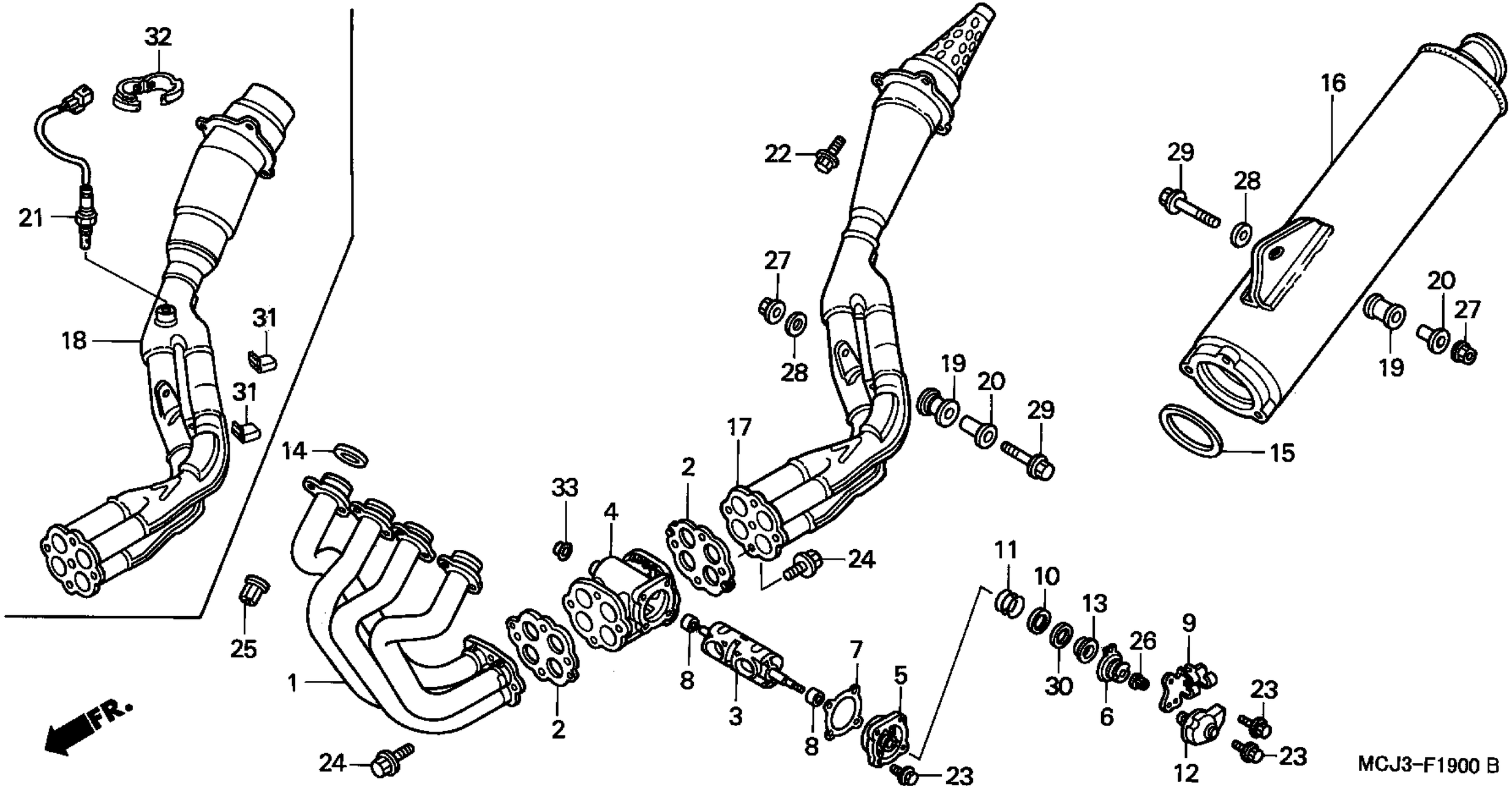
32
21
18
31
31
25
14
1
24
33
2
4
2
8
3
8
7
5
23
22
27
28
17
24
19
20
29
11
10
30
13
6
26
9
12
23
23
16
29
28
20
27
19
15
FR.
MCJ3-F1900 B

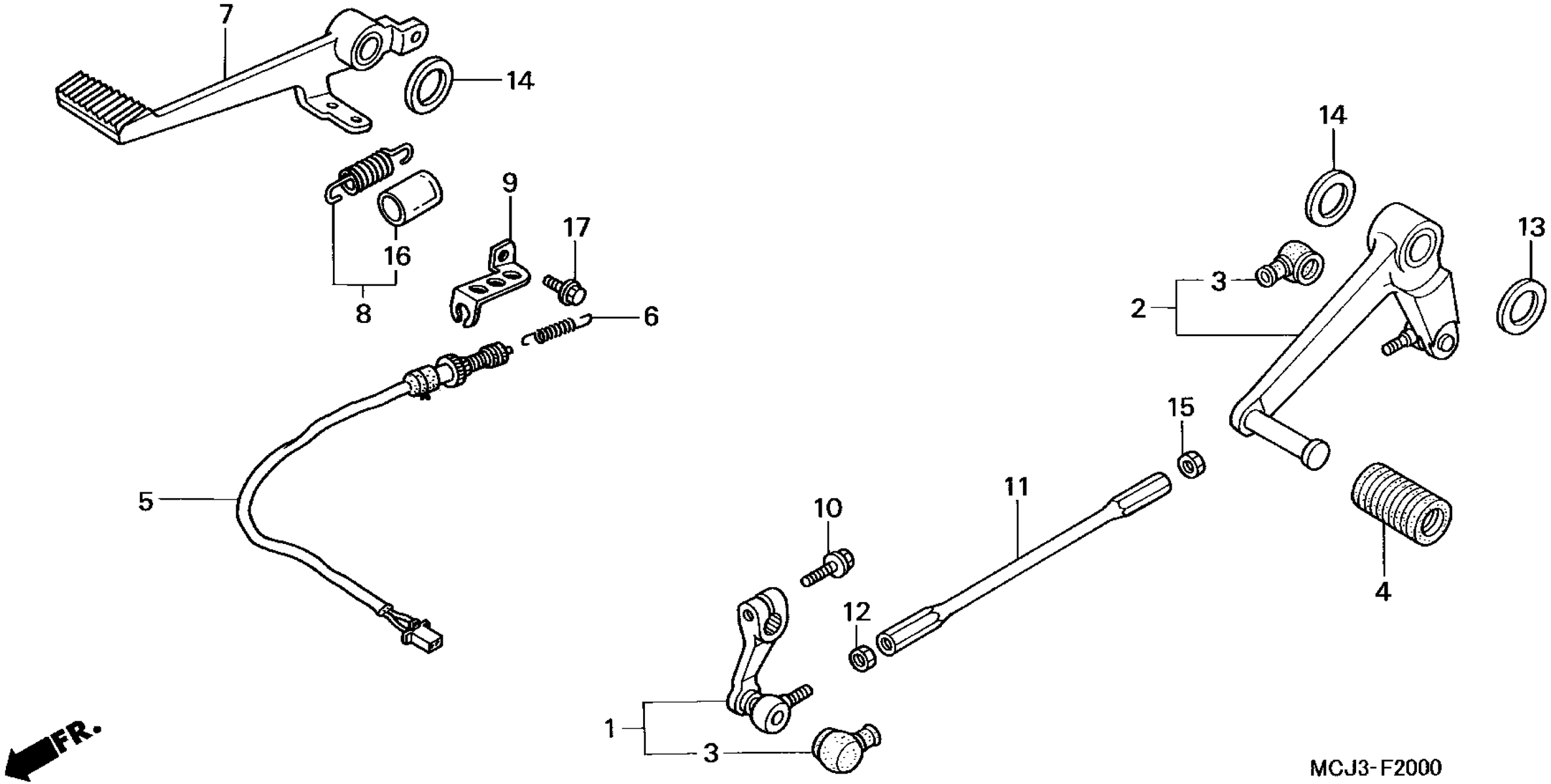
7
14
9
17
16
8
6
5
14
3
2
13
15
11
10
12
4
1
3
FR.
MCJ3-F2000

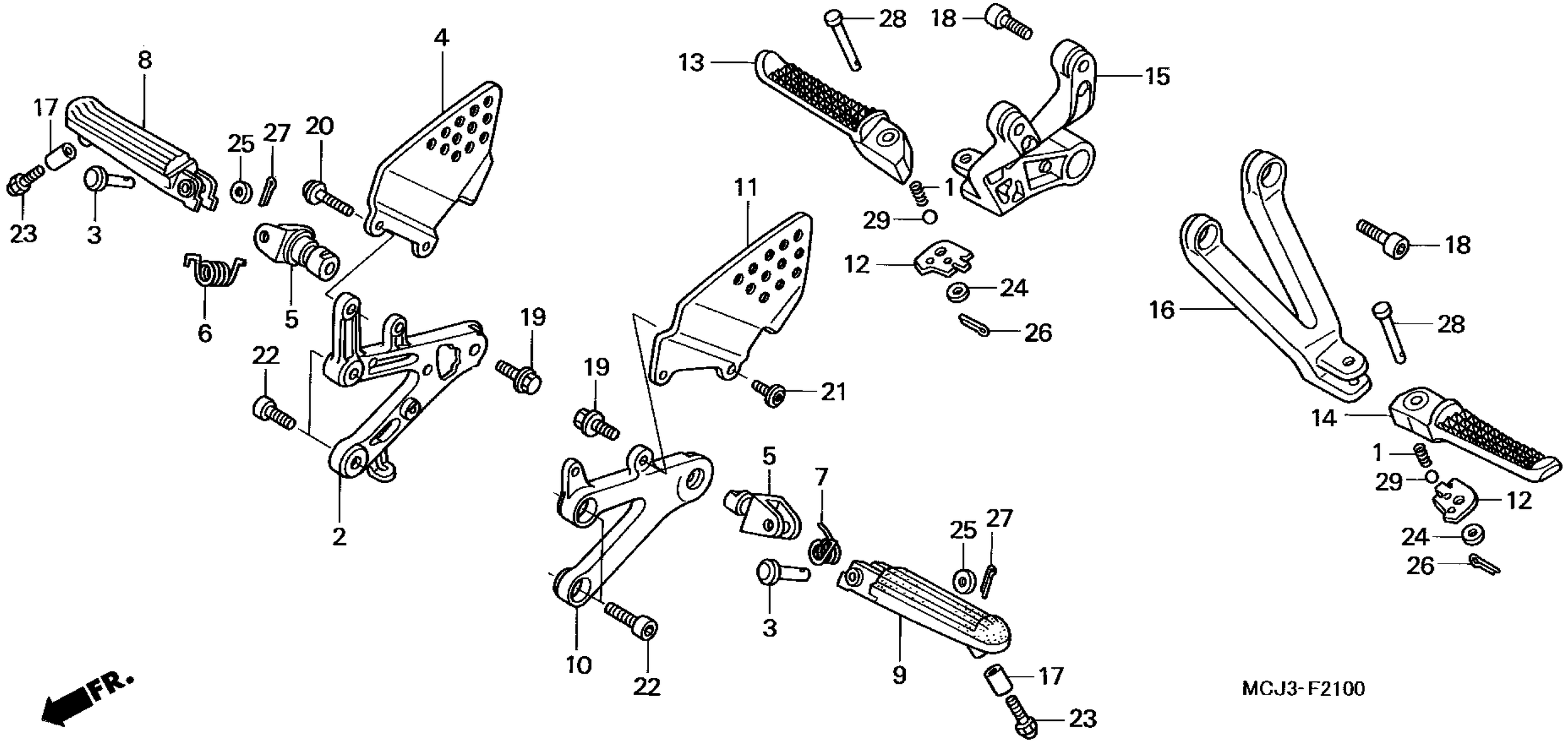
8
17
23
3
25
27
20
4
6
5
22
2
19
19
10
22
13
28
18
15
1
29
12
24
26
11
21
5
7
3
25
27
9
17
23
16
18
28
14
1
29
12
24
26
FR.
MCJ3-F2100

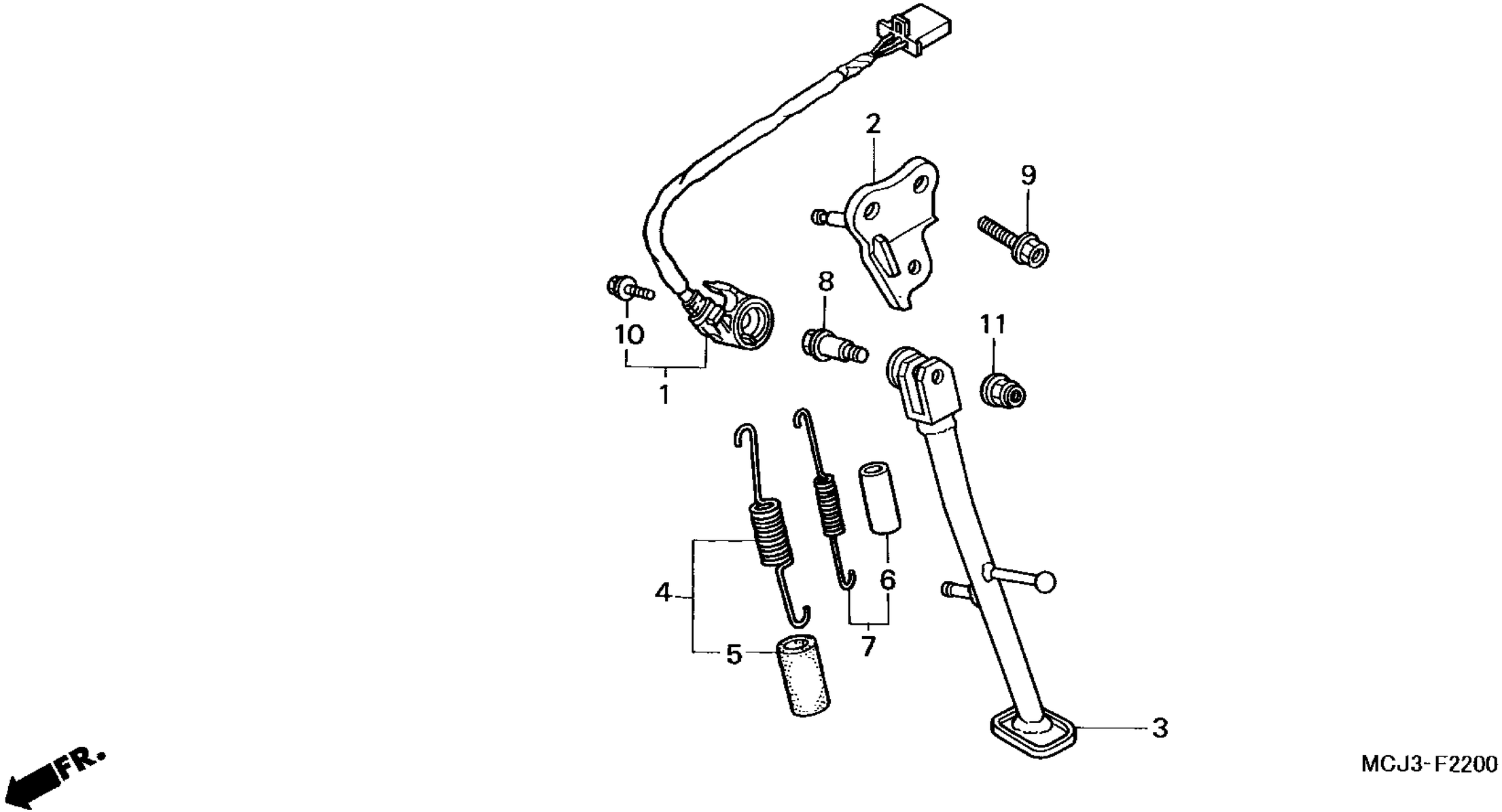
2
9
8
10
11
1
4
6
5
7
3
FR.
MCJ3-F2200

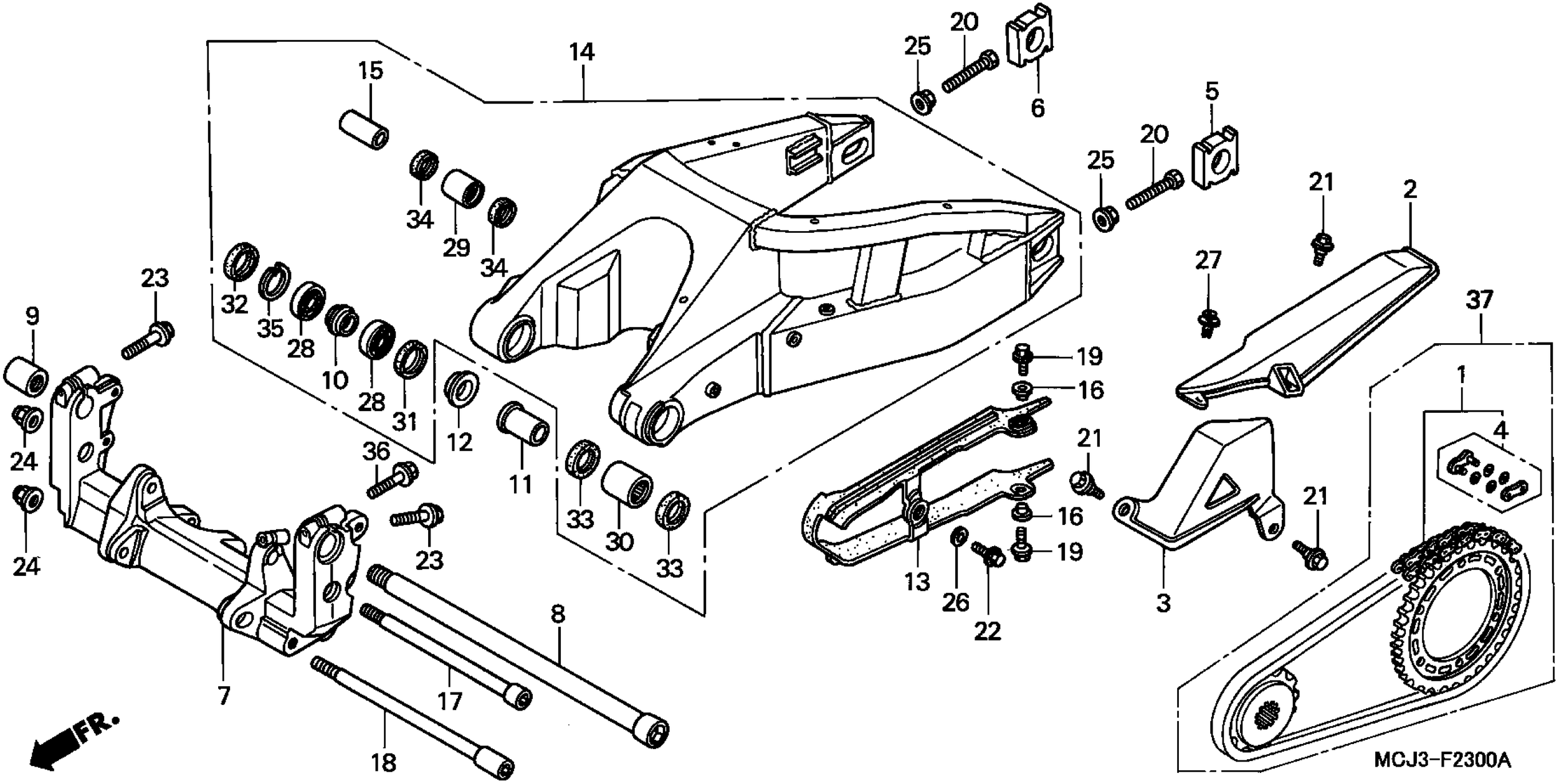
14
15
34
29
34
32
35
28
10
28
31
12
11
33
30
33
36
23
23
9
24
24
7
8
17
18
FR.
25
20
6
25
20
5
21
2
27
37
19
16
1
4
21
16
19
21
13
26
22
3
MCJ3-F2300A

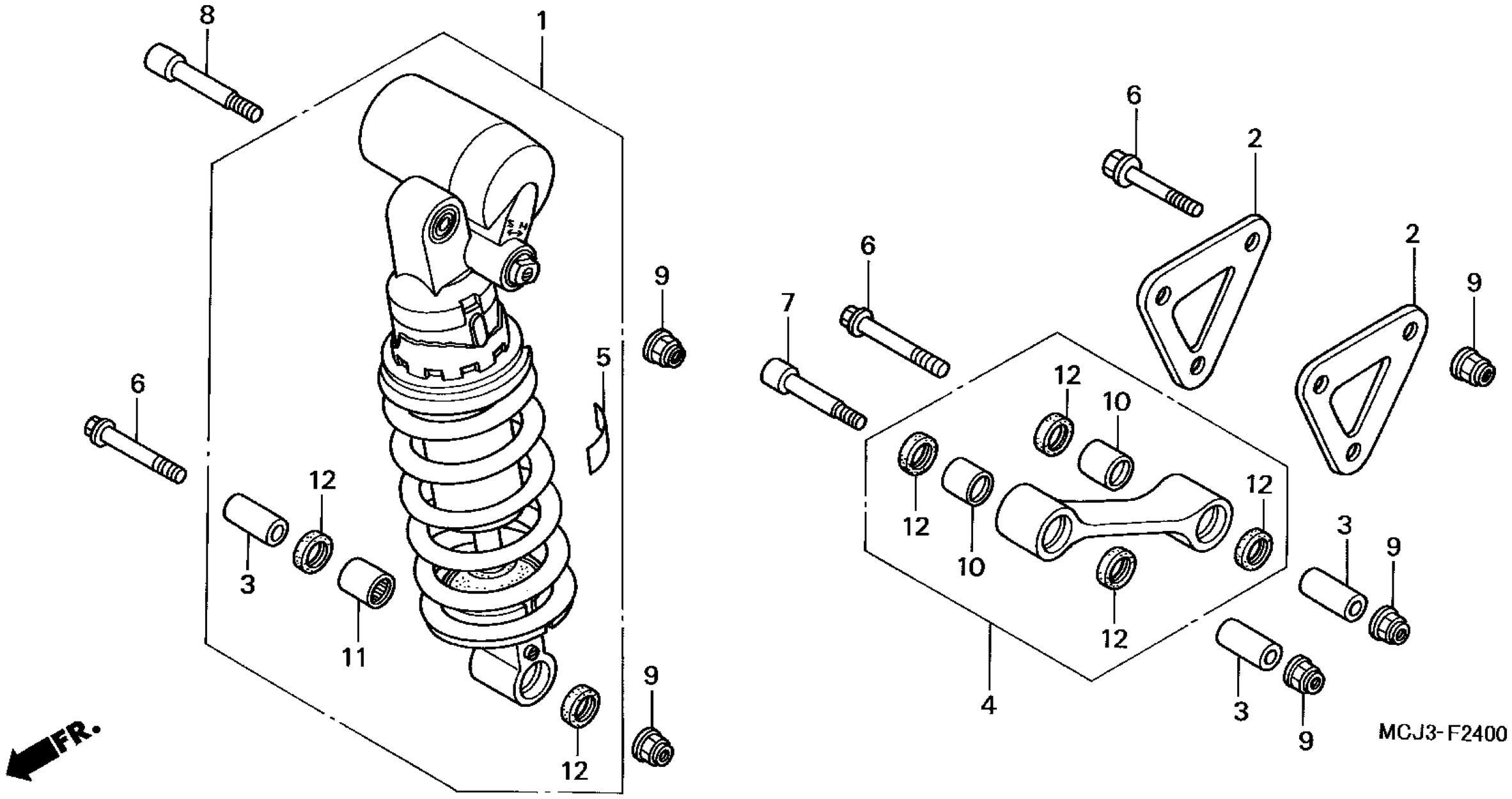
8
1
9
5
6
12
3
11
9
12
FR.
6
2
6
2
9
7
12
10
12
12
10
12
3
9
4
3
9
MCJ3-F2400

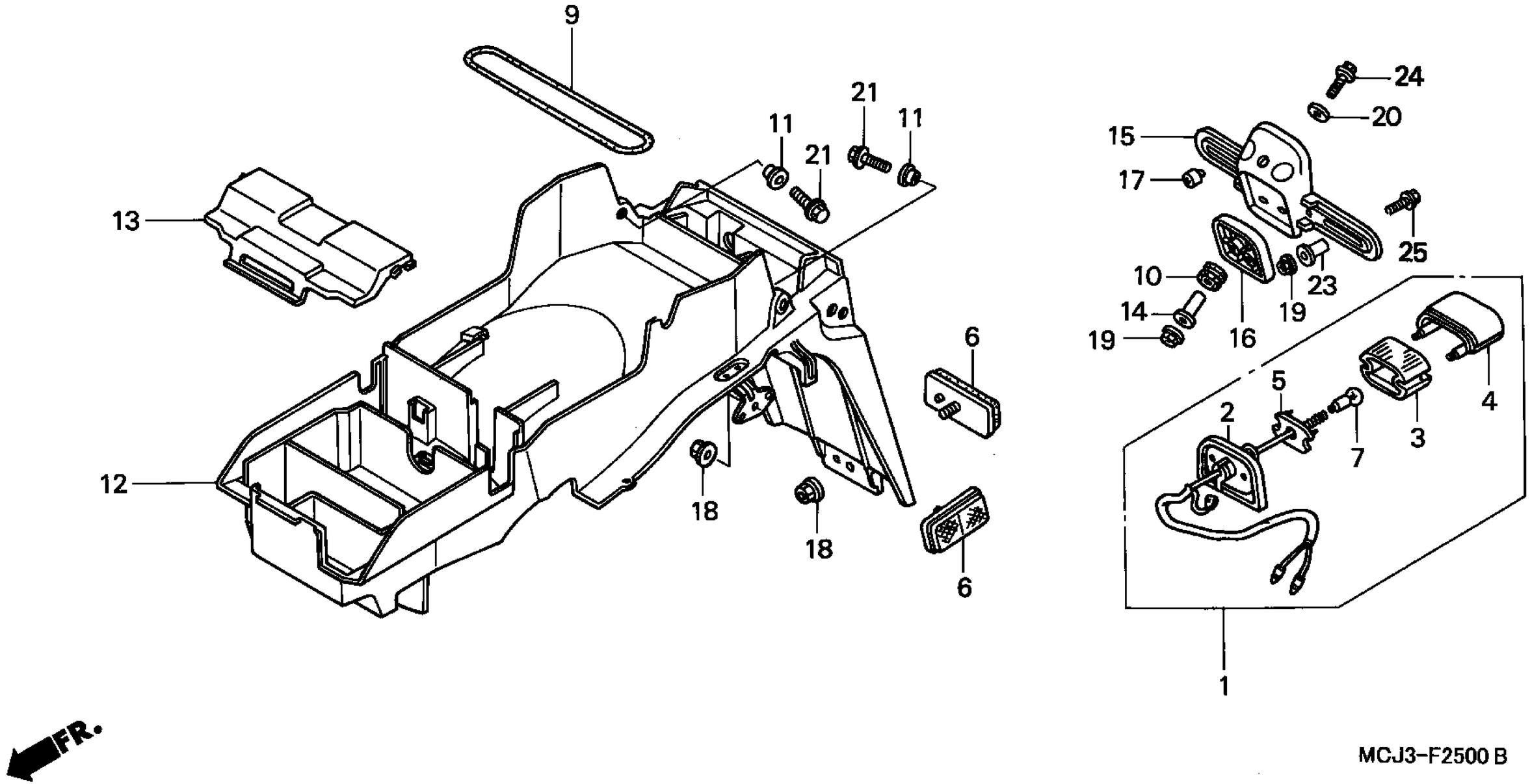
9
21
11
11
21
13
12
18
18
6
6
24
20
15
17
25
10
23
14
19
19
16
5
4
2
7
3
1
FR.
MCJ3-F2500 B

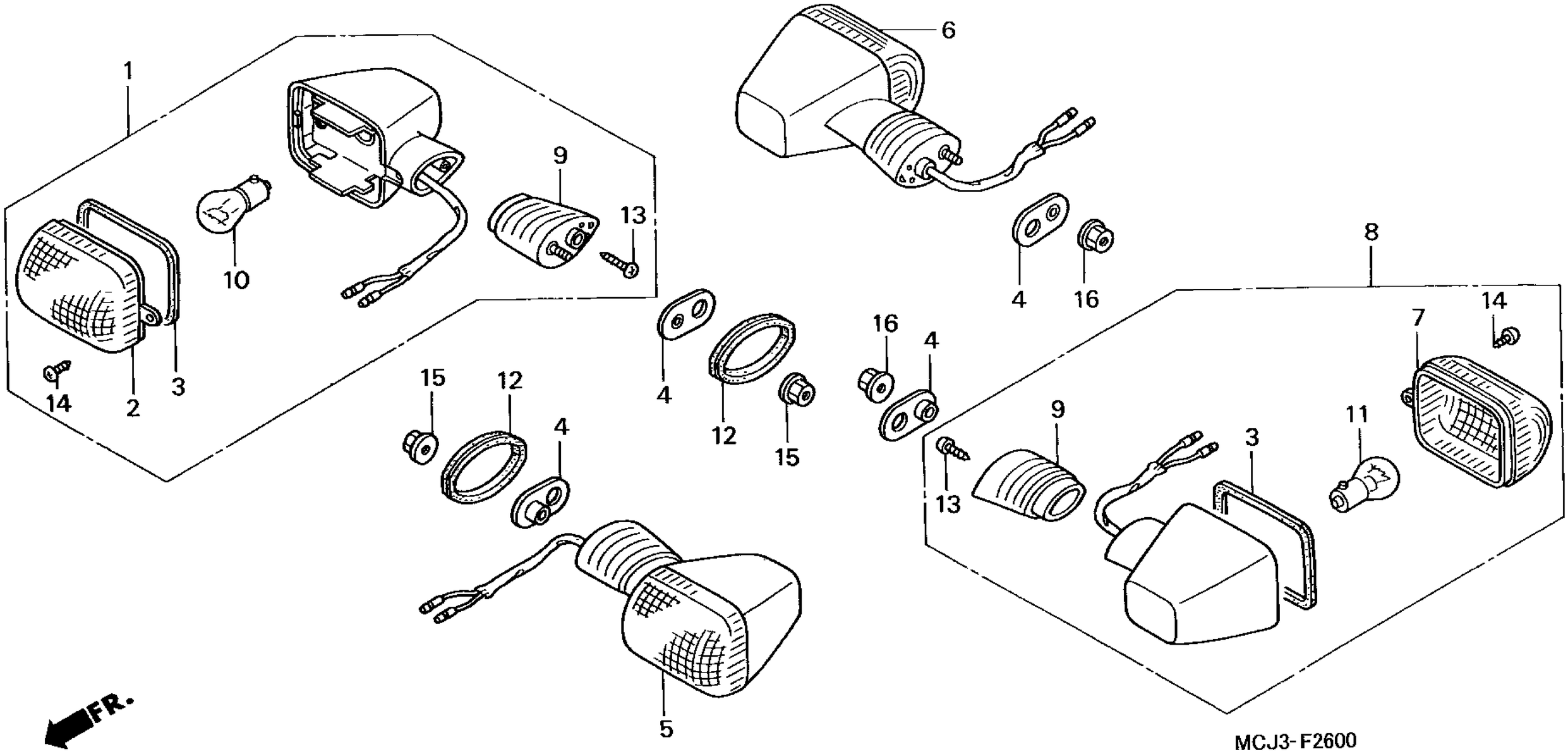
1
2
3
4
5
6
7
8
9
10
11
12
13
14
15
16
FR.
MCJ3-F2600

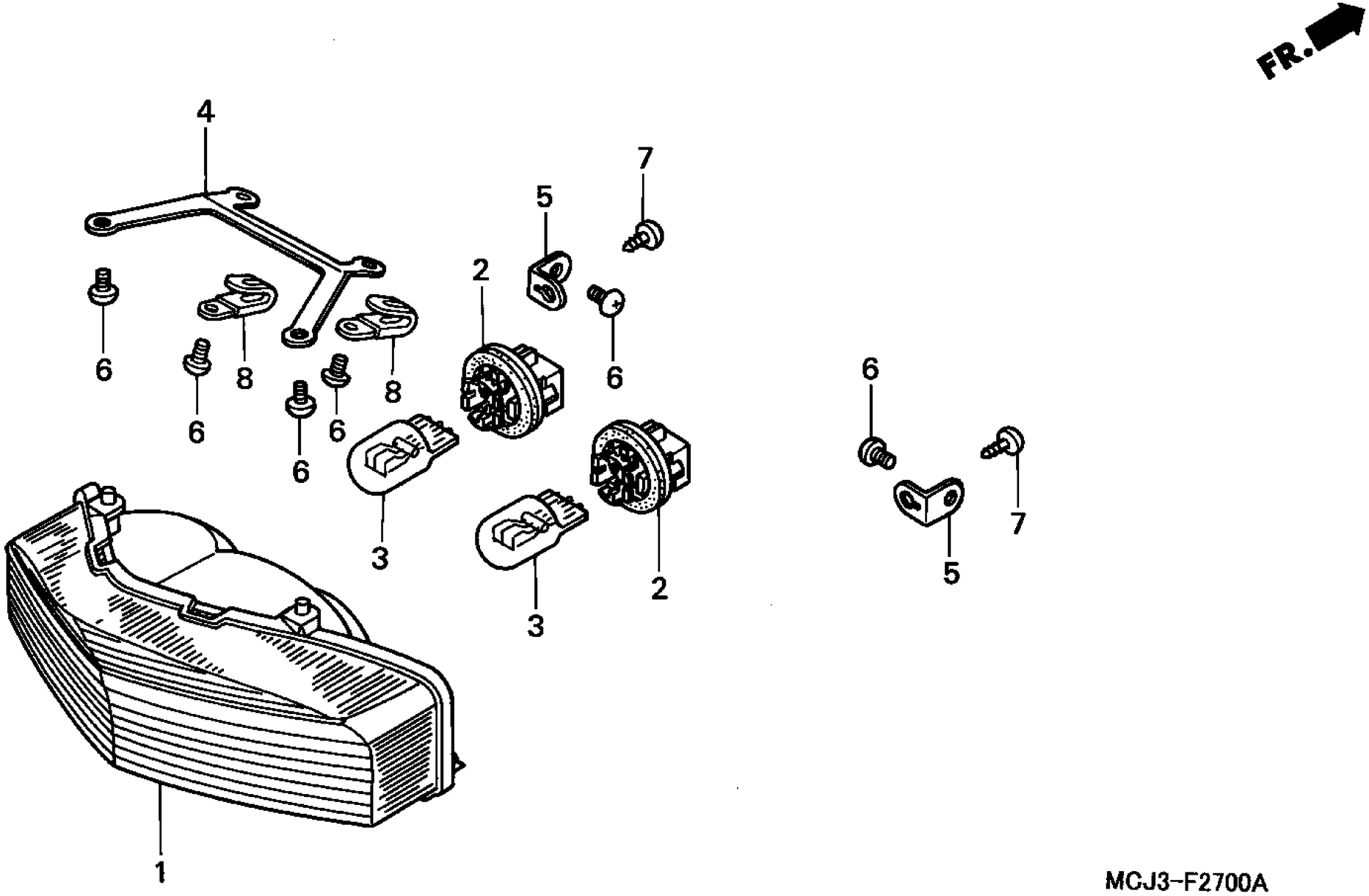
FR.
4
7
5
2
6
8
6
8
6
6
6
6
3
3
2
6
7
5
1
MCJ3-F2700A

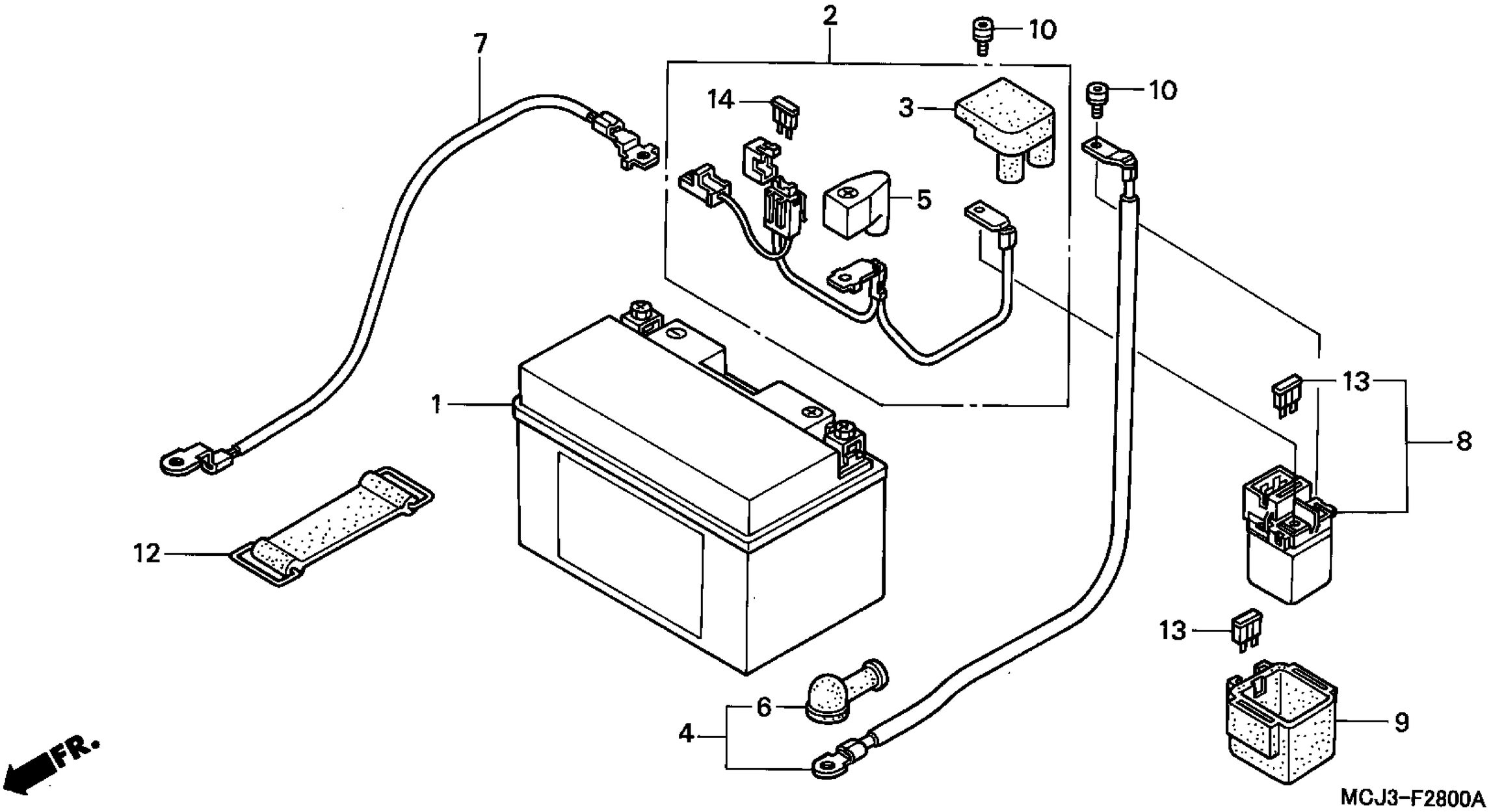
2
10
7
14
3
10
5
1
13
8
12
13
6
9
4
FR.
MCJ3-F2800A

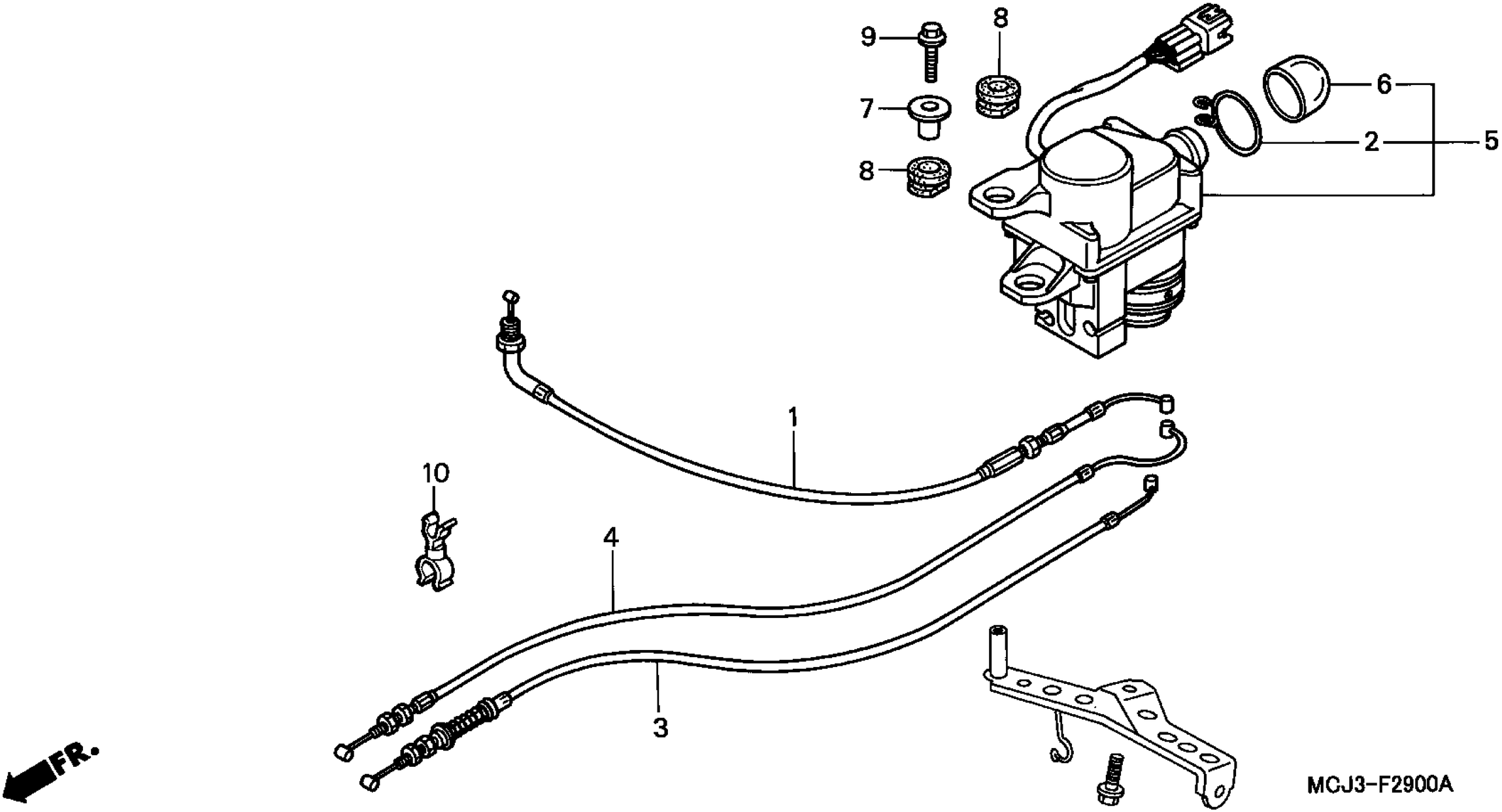
9
8
7
8
6
2
5
1
10
4
3
FR.
MCJ3-F2900A

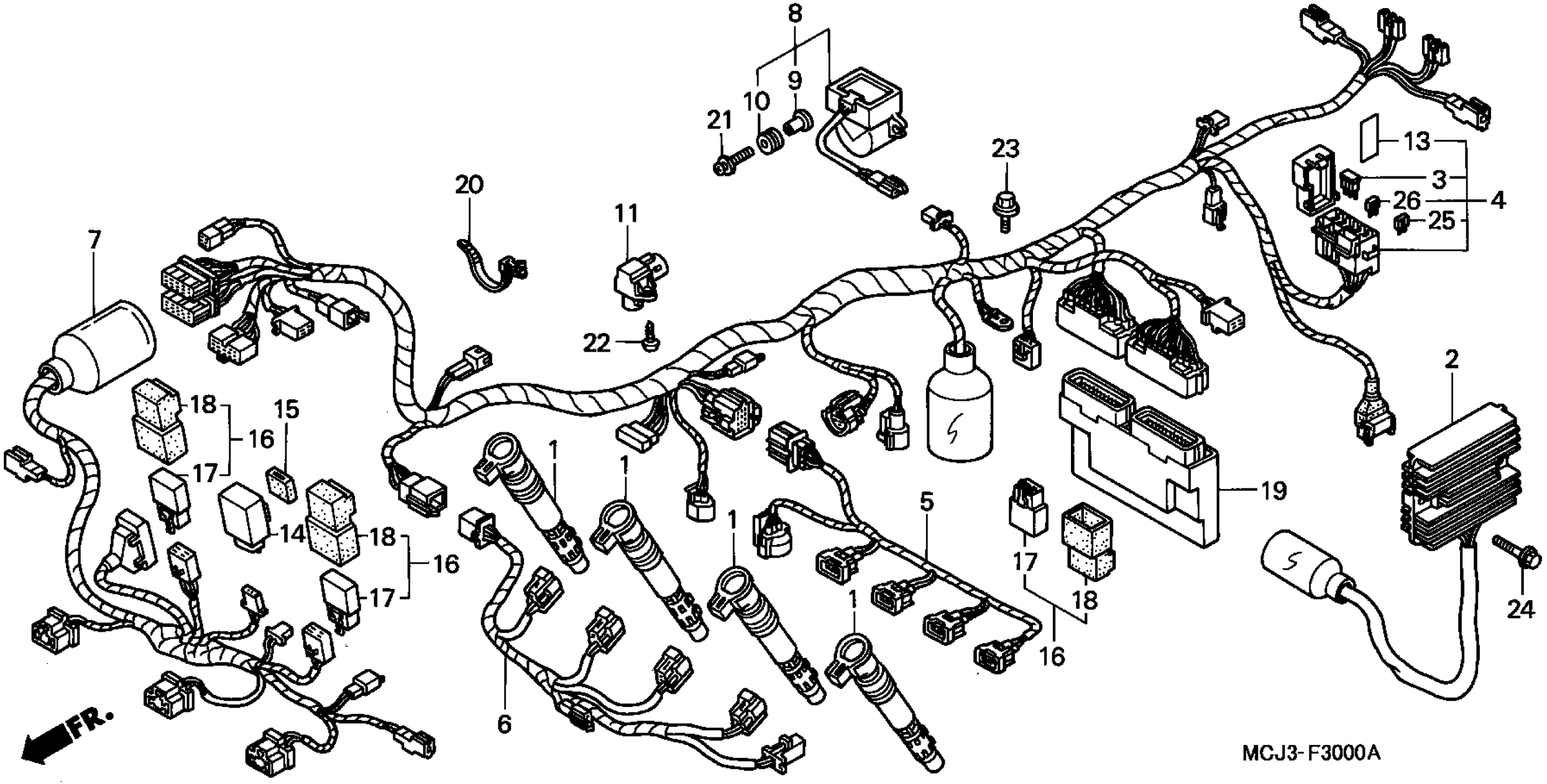
8
9
10
21
23
13
3
26
4
25
20
11
7
22
2
18
15
16
17
14
18
16
17
1
1
1
1
5
17
18
16
19
24
6
FR.
MCJ3-F3000A

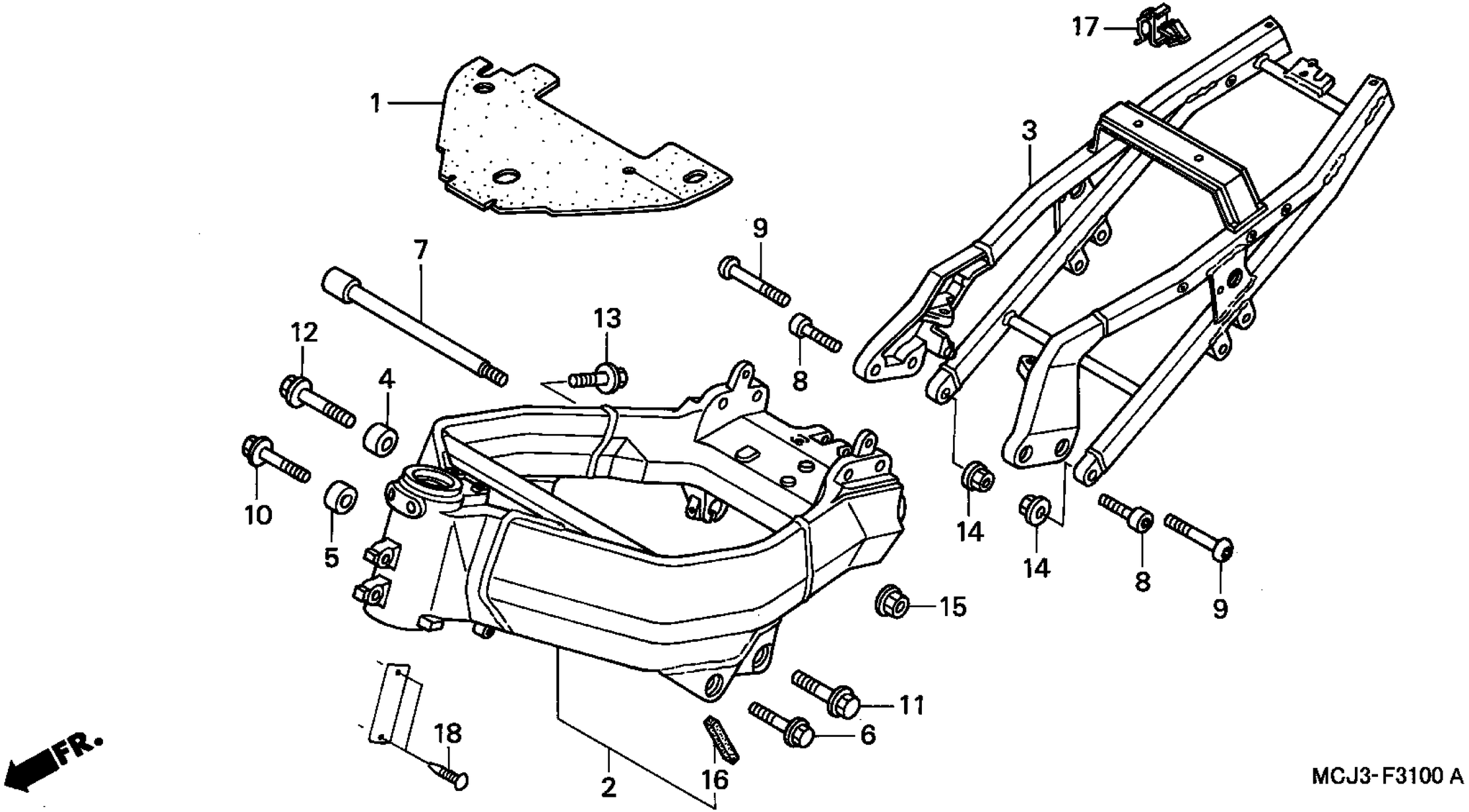
1
2
3
4
5
6
7
8
9
10
11
12
13
14
15
16
17
18
FR.
MCJ3-F3100 A

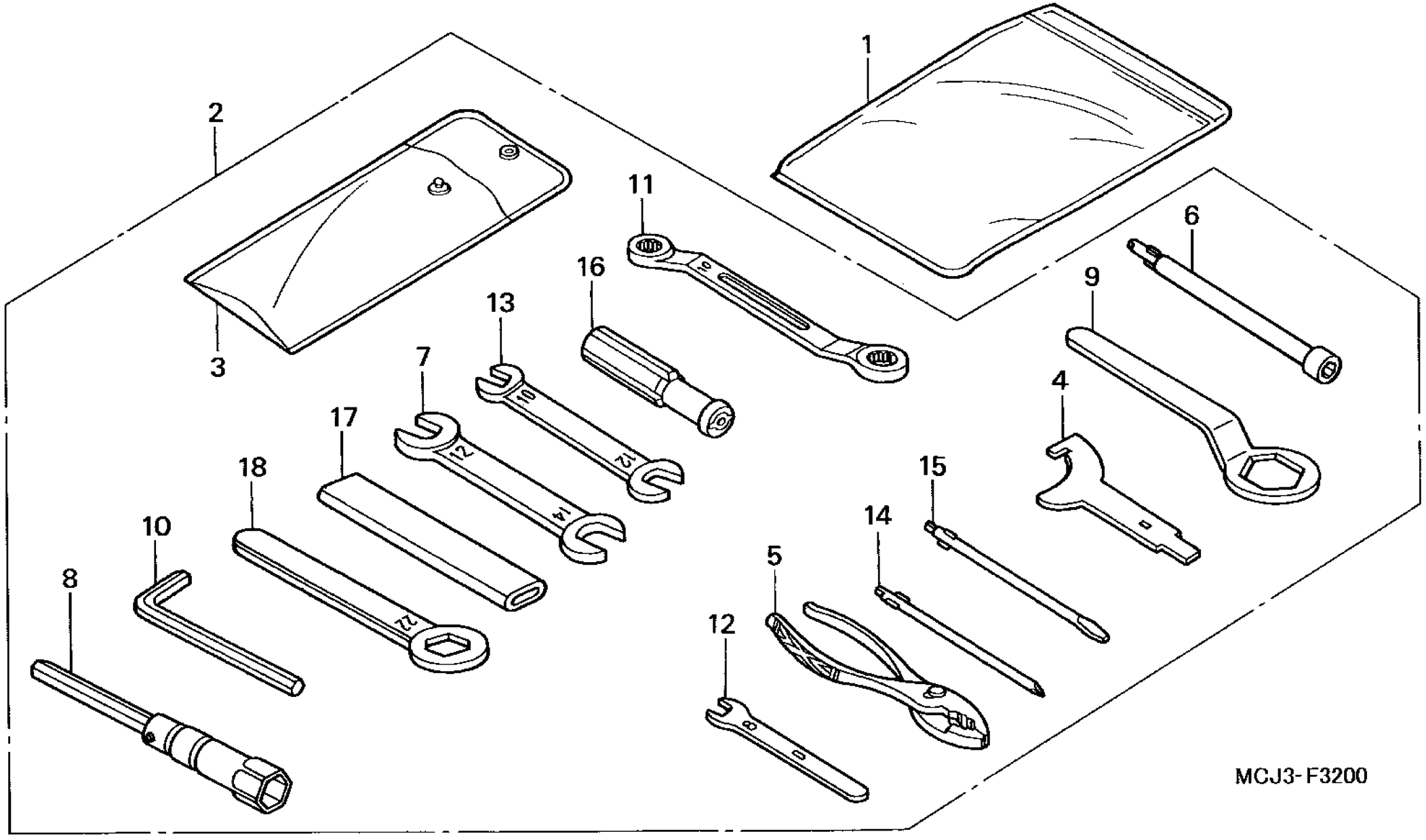
1
2
3
4
5
6
7
8
9
10
11
12
13
14
15
16
17
18
MCJ3-F3200

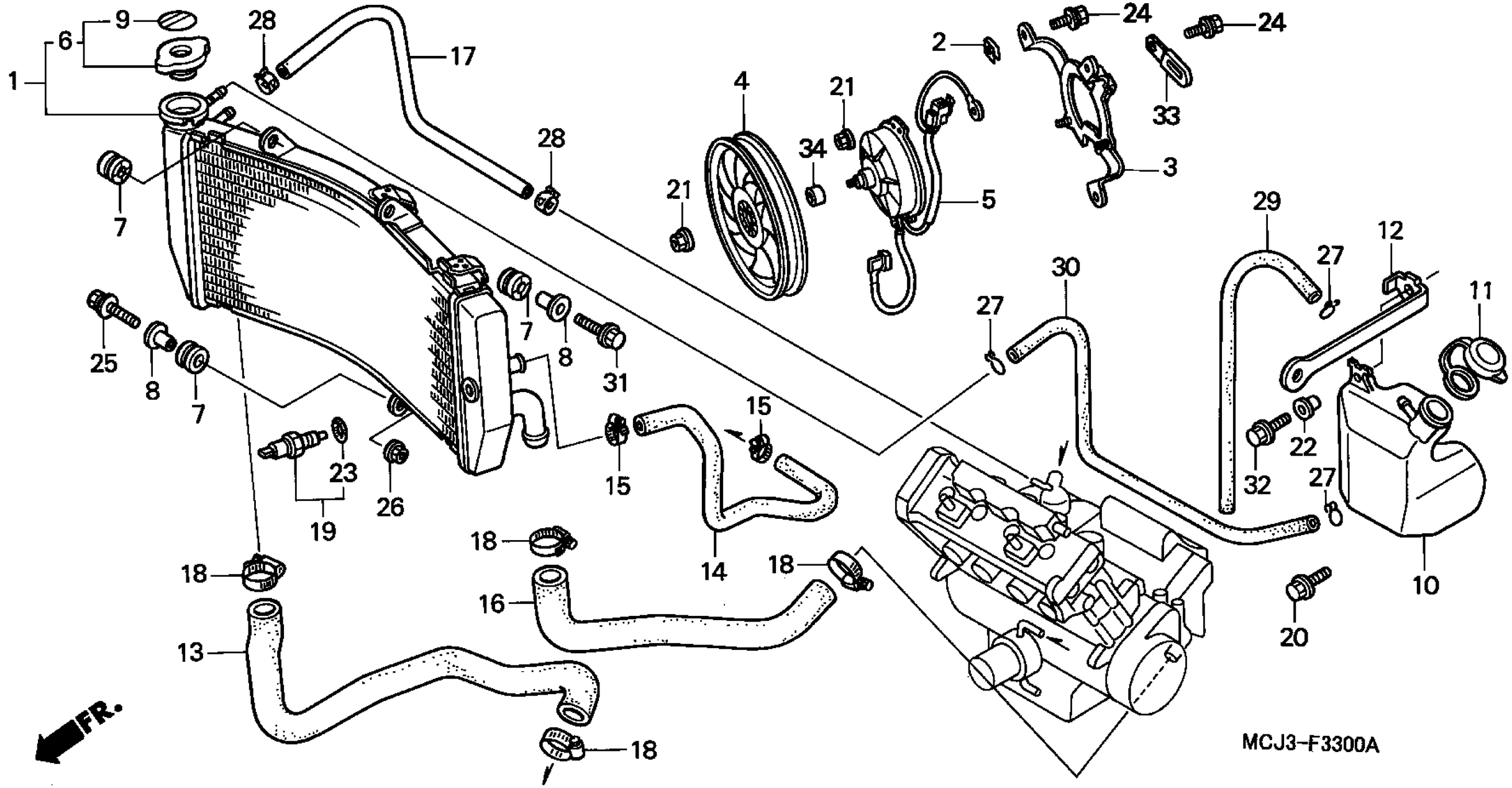
1
6
9
28
17
28
7
25
8
7
7
8
31
23
19
26
21
4
34
21
2
5
24
24
33
3
29
27
12
11
30
27
22
32
27
10
20
15
15
14
18
18
16
18
13
18
FR.
MCJ3-F3300A

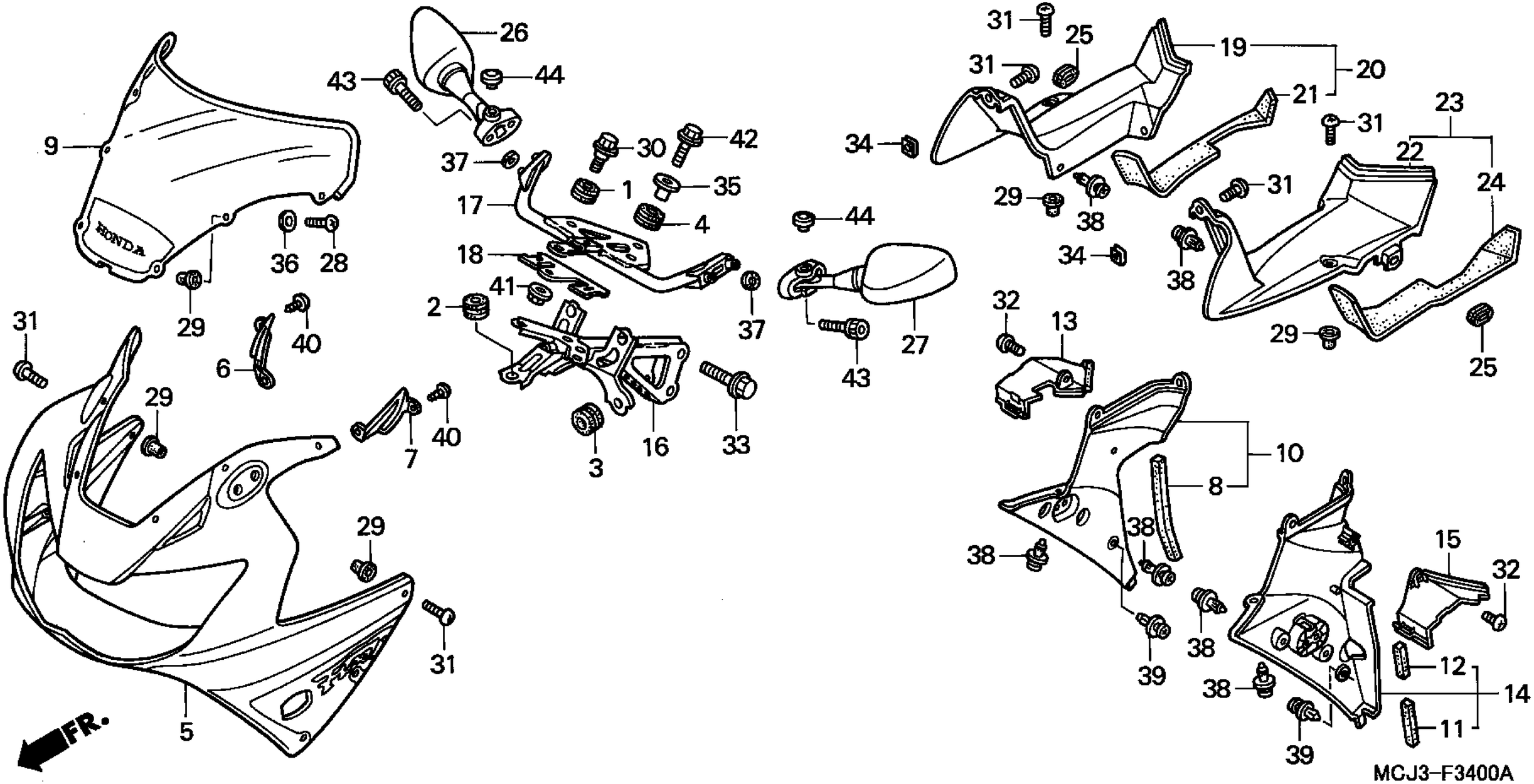
26
43
44
9
HONDA
36
28
29
37
30
42
1
35
17
4
18
41
2
3
16
33
37
44
27
43
31
25
19
20
21
31
23
22
24
34
29
38
31
34
38
29
25
32
13
10
8
38
38
39
15
32
38
12
38
14
11
39
31
29
40
6
29
7
40
29
31
5
FR.
MCJ3-F3400A

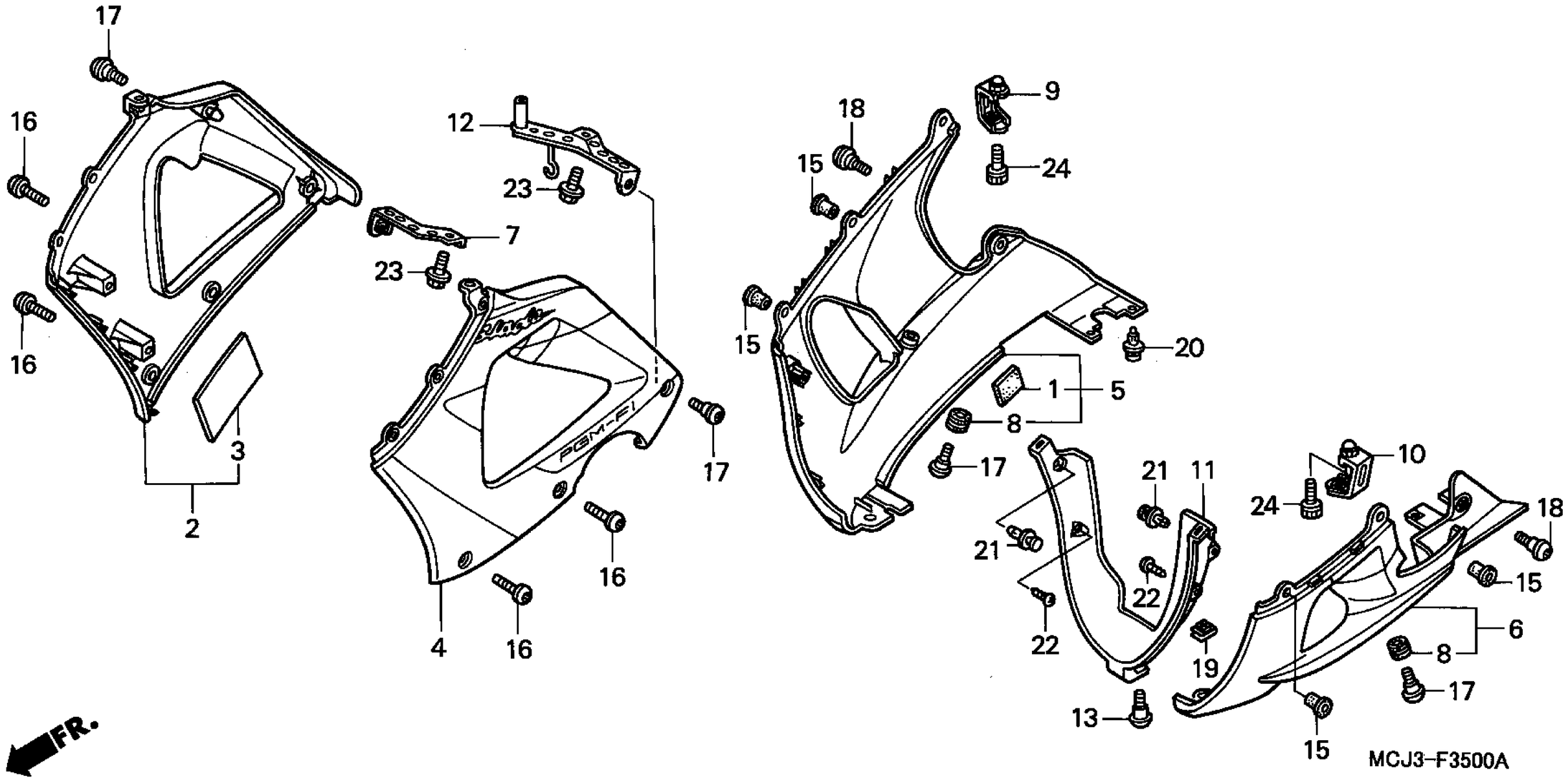
17
16
16
2
3
12
23
7
23
4
16
16
17
18
15
15
9
24
20
1
5
8
17
21
11
21
22
22
13
10
24
18
15
6
8
19
17
15
FR.
MCJ3-F3500A

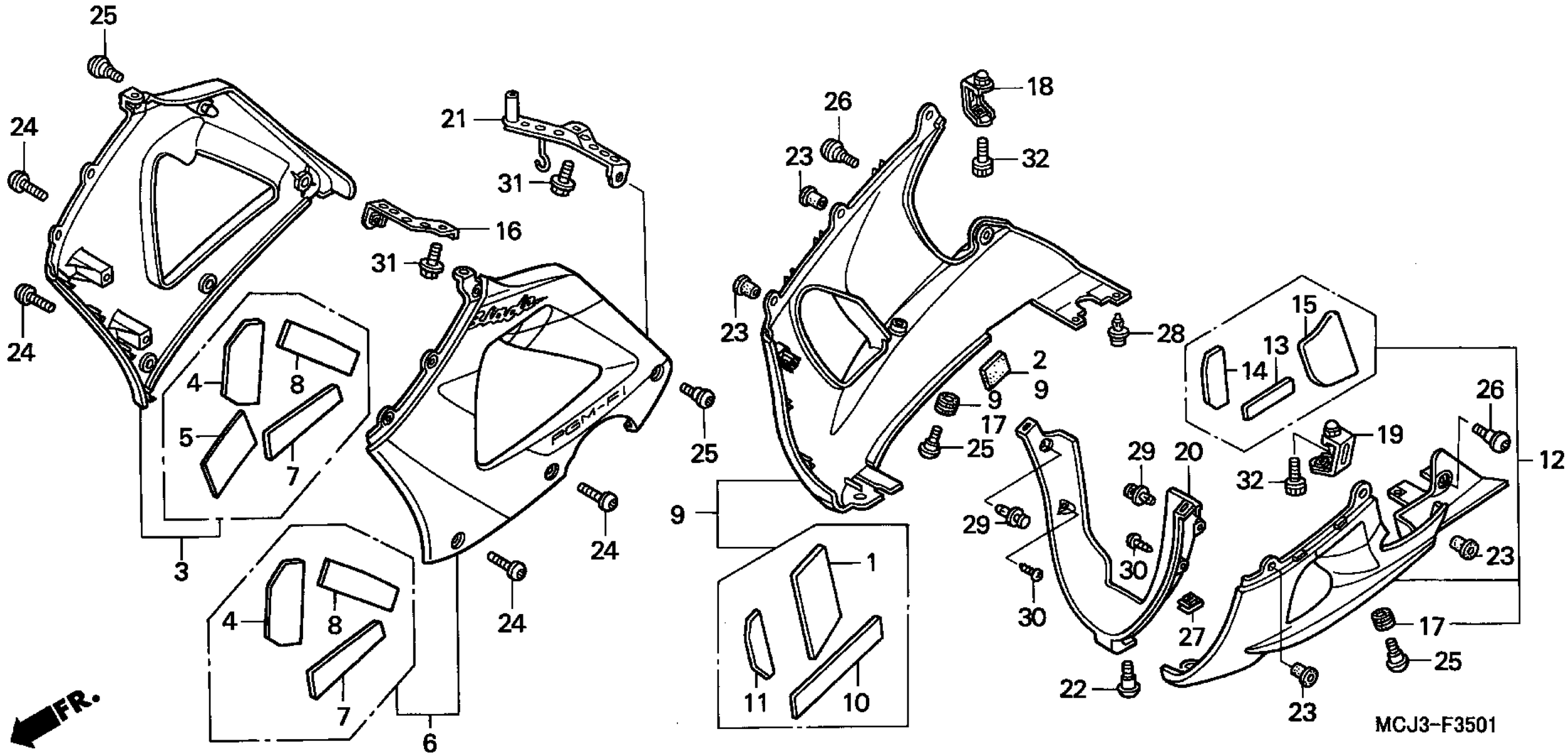
25
24
24
21
31
16
31
4
8
5
7
3
4
8
7
6
24
24
25
26
23
23
18
32
28
2
9
9
17
25
9
1
11
10
29
29
30
30
20
27
22
15
13
14
19
32
26
12
23
17
25
23
FR.
MCJ3-F3501

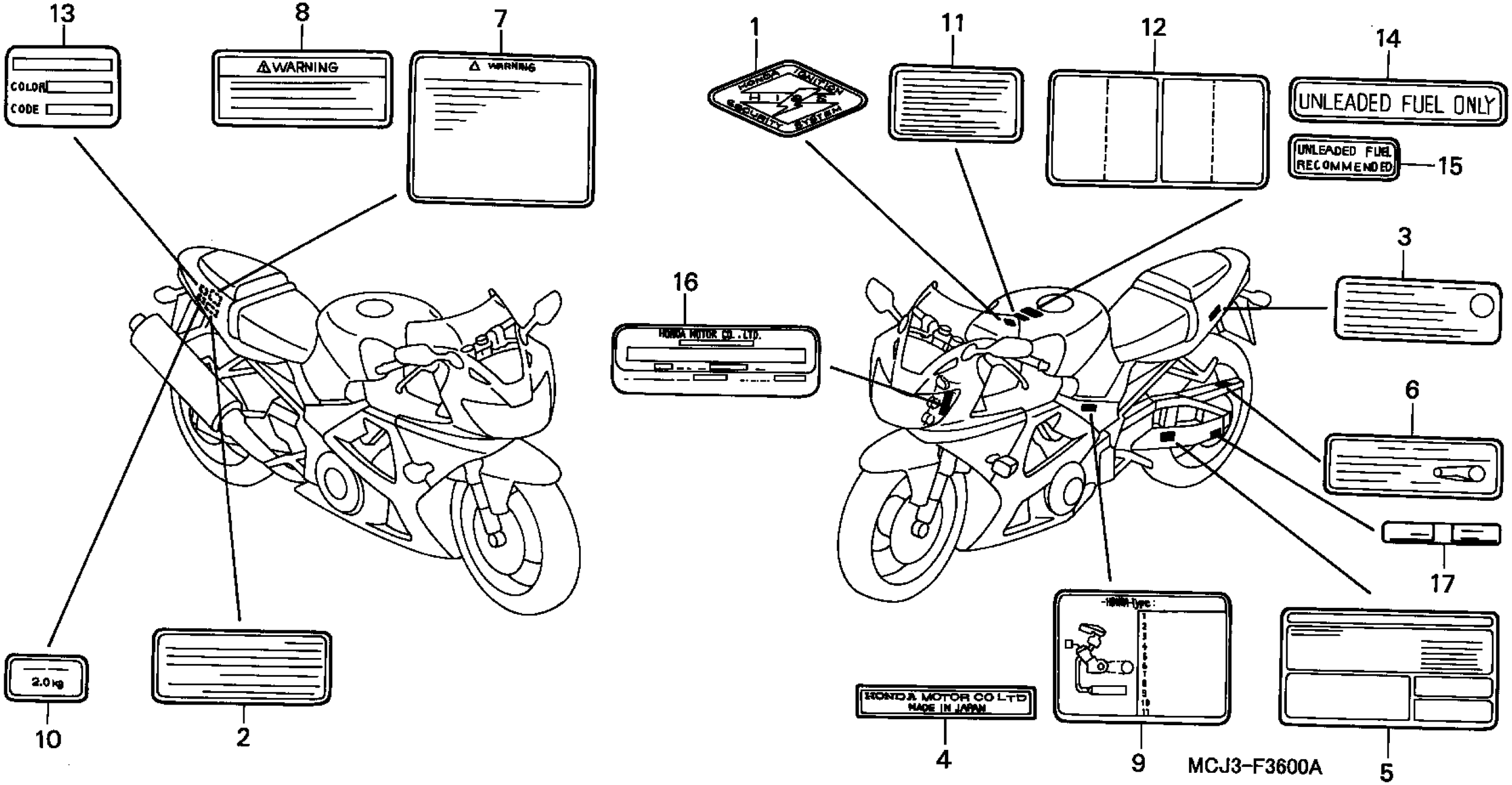
13
COLOR
CODE
8
WARNING
7
WARNING
1
HONDA
IMMOBILIZER
SECURITY SYSTEM
11
12
14
UNLEADED FUEL ONLY
UNLEADED FUEL RECOMMENDED
15
3
16
HONDA MOTOR CO., LTD.
6
17
2.0 kg
10
2
HONDA MOTOR CO LTD
MADE IN JAPAN
4
9
5
MCJ3-F3600A

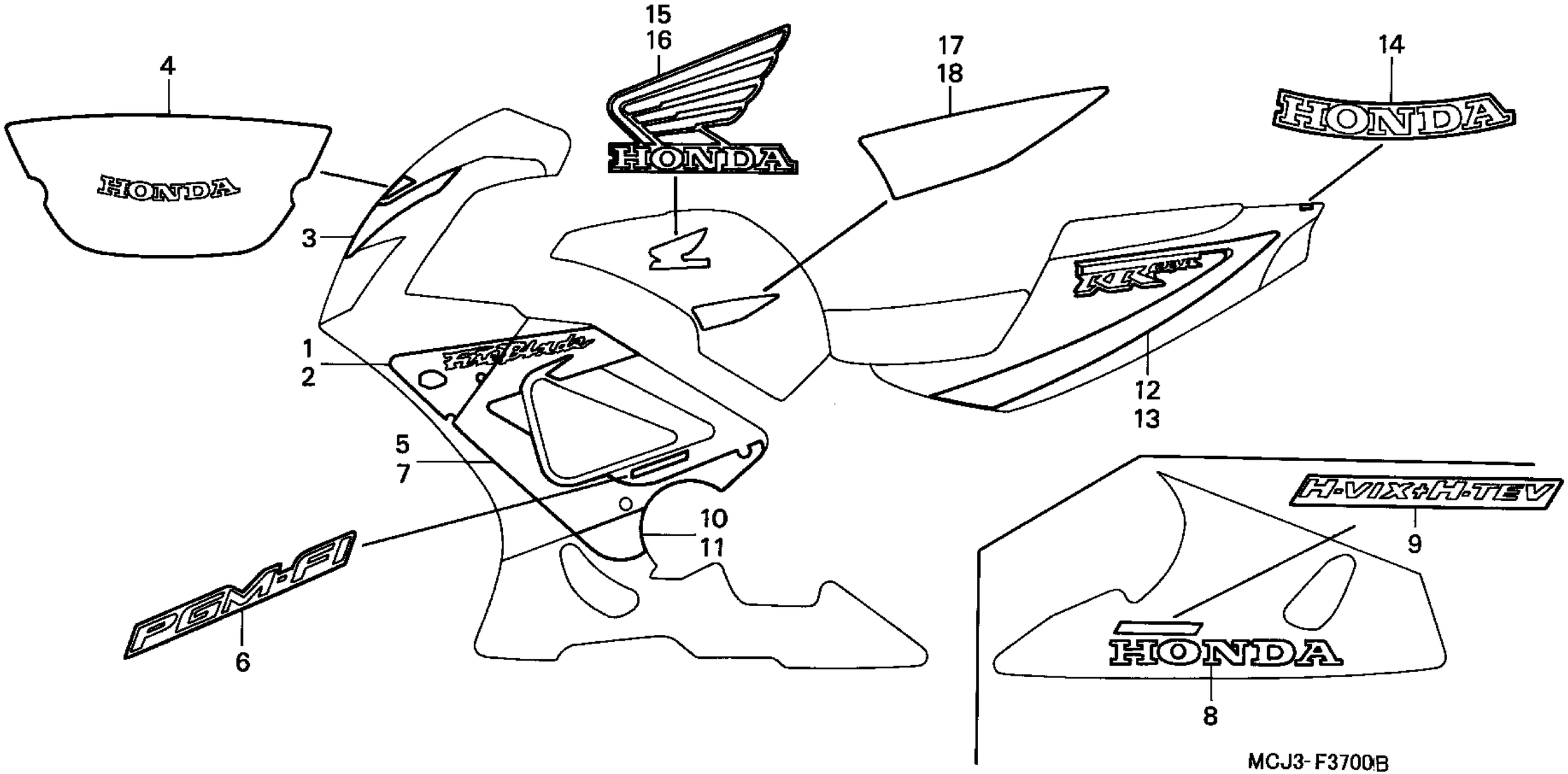
15
16
17
18
14
4
HONDA
HONDA
HONDA
3
1
2
5
7
10
11
12
13
PGM-FI
6
H-VIX+H-TEV
9
HONDA
8
MCJ3-F3700B

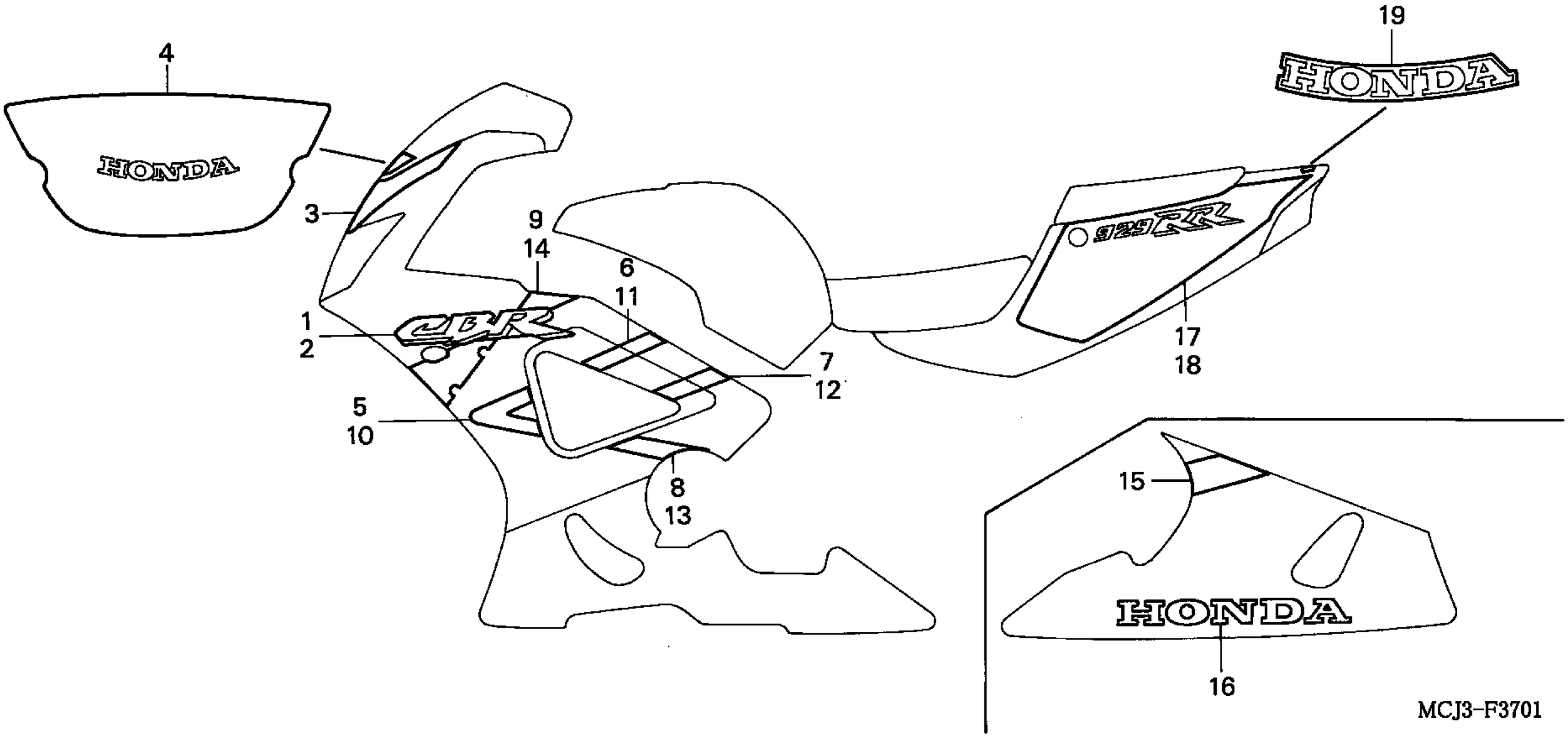
4
HONDA
3
1
2
CBR
9
14
6
11
5
10
7
12
8
13
19
HONDA
CBR
17
18
15
HONDA
16
MCJ3-F3701