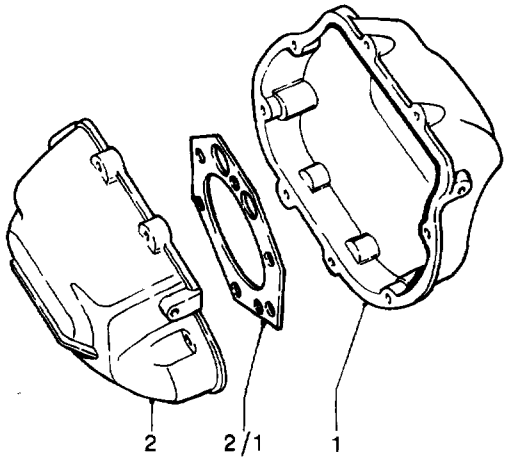

TAV. 1

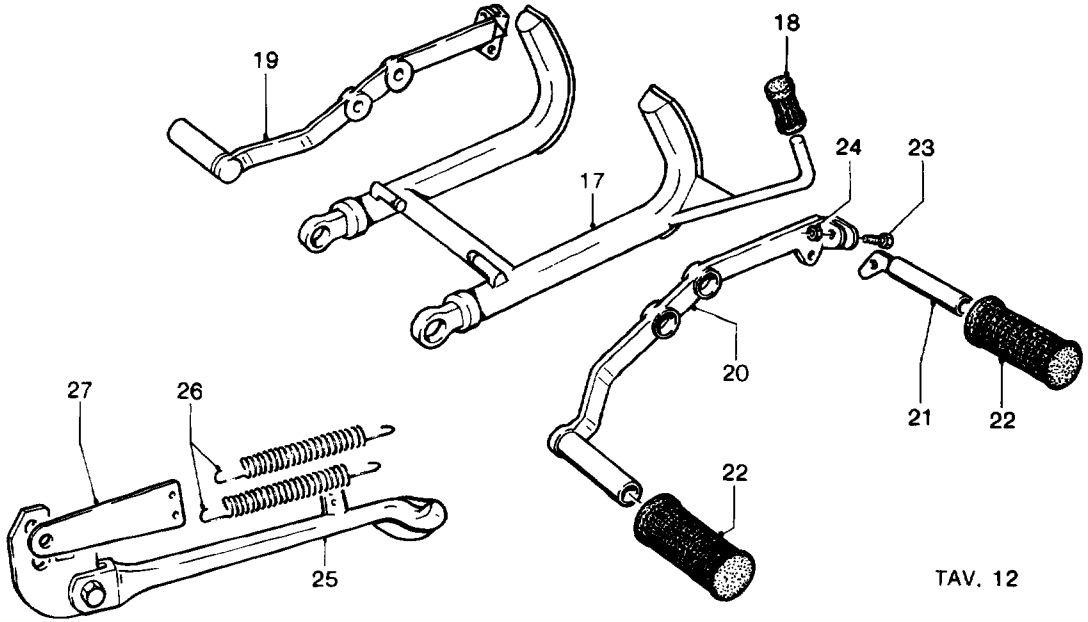

TAV. 12

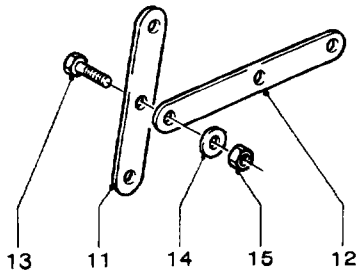

TAV. 11

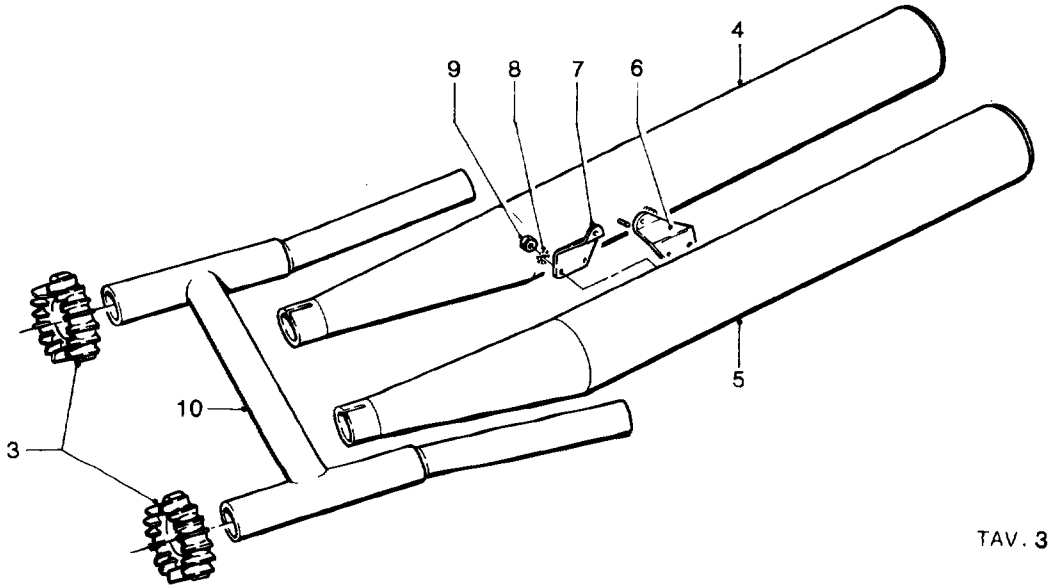

TAV. 3

NOTE NOTES NOTES MARKE	POS. N.	N. COD. CODE No. No. CODE CODE Nr.	Q.tà Q.ty Q.té M.ge	DENOMINAZIONE	DESCRIPTION	DESIGNATION	BEZEICHNUNG
	TAVOLA 1						
	1	17 02 36 60	1	Coperchio testa destro	R.H. head cover	Couvercle culasse D	Zylinderkopfdeckel, R.
	2	17 02 35 60	1	Coperchio testa sinistro	L.H. head cover	Couvercle culasse G	Zylinderkopfdeckel, L.
	2/1	14 02 20 50	2	Guarnizione fra testa e cilindro (vale anche per 850 T3)	Gasket	Joint	Dichtung
	TAVOLA 3						
	3	17 12 10 60	2	Flangia tubi scarico	Flange	Flasque	Flansch
	4	17 12 30 62	1	Silenziatore scarico destro	R.H. muffler	Silencieux D	Schalldämpfer, R.
	5	17 12 29 62	1	Silenziatore scarico sinistro	L.H. muffler	Silencieux G	Schalldämpfer, L.
	6	17 12 86 62	1	Piastra attacco silenziatore destro	Muffler plate, R.H.	Plaque silencieux D	Platteschalldämpfer, R.
	7	17 12 87 62	1	Piastra attacco silenziatore sinistro	Muffler plate, L.H.	Plaque silencieux G	Platteschalldämpfer, L.
	8	95 02 11 08	4	Rosetta dentellata	Shakery washer	Rondelle dentée	Zahnscheibe
	9	92 60 22 08	4	Dado	Nut	Ecrou	Mutter
	10	17 12 39 62	1	Camera di espansione	Expansion chamber	Chambre de détente	Expansionraum
	TAVOLA 11						
	11	14 71 67 50	1	Piastrina fissaggio bobina	Plate	Plaque	Platte
	12	14 70 40 50	1	Piastrina fissaggio regolatore	Plate	Plaque	Platte
	13	98 05 43 16	1	Vite	Screw	Vis	Schraube
	14	95 00 02 06	1	Rondella	Washer	Rondelle	Unterlegscheibe
	15	92 63 01 06	1	Dado	Nut	Ecrou	Mutter
	TAVOLA 12						
	17	17 43 03 62	1	Cavalletto sostegno moto	Stand	Béquille	Ständer
	18	13 43 26 40	1	Pedalino cavalletto	Stand foot rest	Repose-pieds béquille	Fussrasteständer
	19	17 44 36 60	1	Pedana destra appoggiapiedi	R.H. foot rest	Repose-pieds D	Fussraste, R.
	20	17 44 60 60	1	Pedana sinistra appoggiapiedi	L.H. foot rest	Repose-pieds G	Fussraste, L.
	21	14 44 13 50	2	Pedalino appoggiapiedi posteriore	Foot rest, arm	Bras de repose-pieds	Fussrastearm
	22	14 44 32 00	4	Pedalino gomma	Foot rest, rubber	Caoutchouc de repose-pieds	Fussrastegummi
	23	98 07 23 25	2	Vite fissaggio pedalino	Screw	Vis	Schraube
	24	92 60 12 06	2	Dado per vite	Nut	Ecrou	Mutter
	25	17 43 20 60	1	Braccio laterale completo	Side arm, complete	Bras latéral complet	Seitenarm, kpl.
	26	17 43 40 60	2	Molla per braccio laterale	Spring	Ressort	Feder
	27	17 43 27 61	1	Piastra aggancio molle	Plate	Plaque	Platte

ESSETI - S. Paolo d'A. - Bergamo - Italy - H 33 - 6/80 - 1000 K

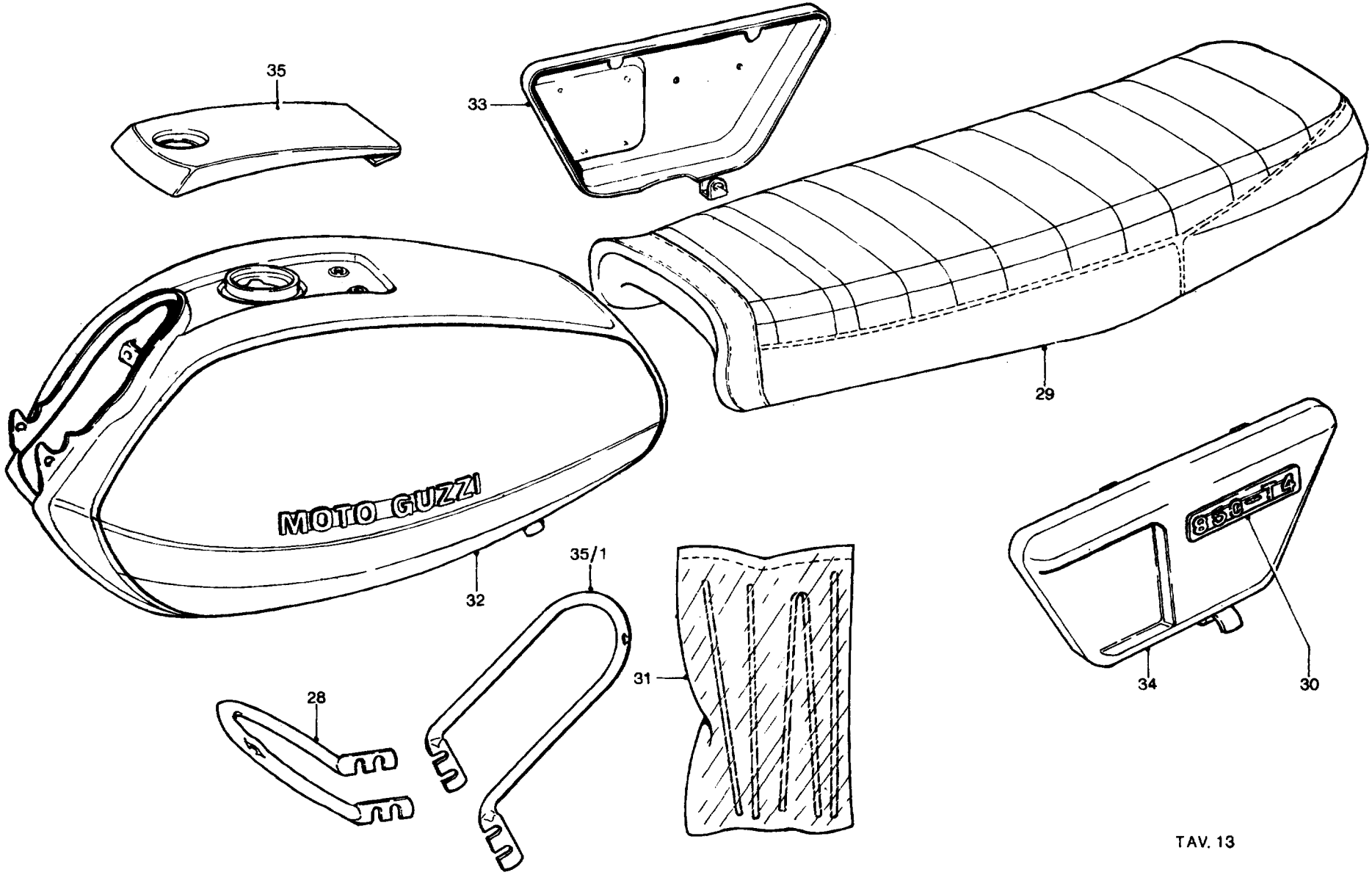

TAV. 13

NOTE NOTES NOTES MARKE	POS. N.	N. COD. CODE No. No. CODE CODE Nr.	Q.tà Q.ty Q.té M.ge	DENOMINAZIONE	DESCRIPTION	DESIGNATION	BEZEICHNUNG
	TAVOLA 13						
	28	17 43 46 42	1	Braccio anteriore attacco parafango	Front arm	Bras AV	Vorne Arm
	29	18 46 06 50	1	Sella	Seat	Siège	Sattel
	30	17 92 20 42	2	Marchio sul coperchio copriaccumul.	Embleme	Emblème	Typenembleme
	31	17 92 33 42	1	Gruppo decalcomanie	Decals kit	Kit de décalcomanies	Abziehbild Rep. Satz
	32	17 10 02 42	1	Serbatoio carburante (rosso Madeira)	Fuel tank (red)	Réservoir (rouge)	Kraftstoffbehälter (Rot)
	33	17 47 62 42	1	Coperchio copriaccumulatore destro (rosso Madeira)	R.H. cover (red)	Couvercle D (rouge)	Deckel, R. (Rot)
	34	17 47 63 42	1	Coperchio copriaccumulatore sinistro (rosso Madeira)	L.H. cover (red)	Couvercle G (rouge)	Deckel, L. (Rot)
	35	18 10 40 00	1	Coperchietto tappo serbatoio	Cover	Couvercle	Deckel
	35/1	17 43 50 60	1	Braccio post. attacco parafango ant.	Rear arm	Bras AR	Hintere Arm

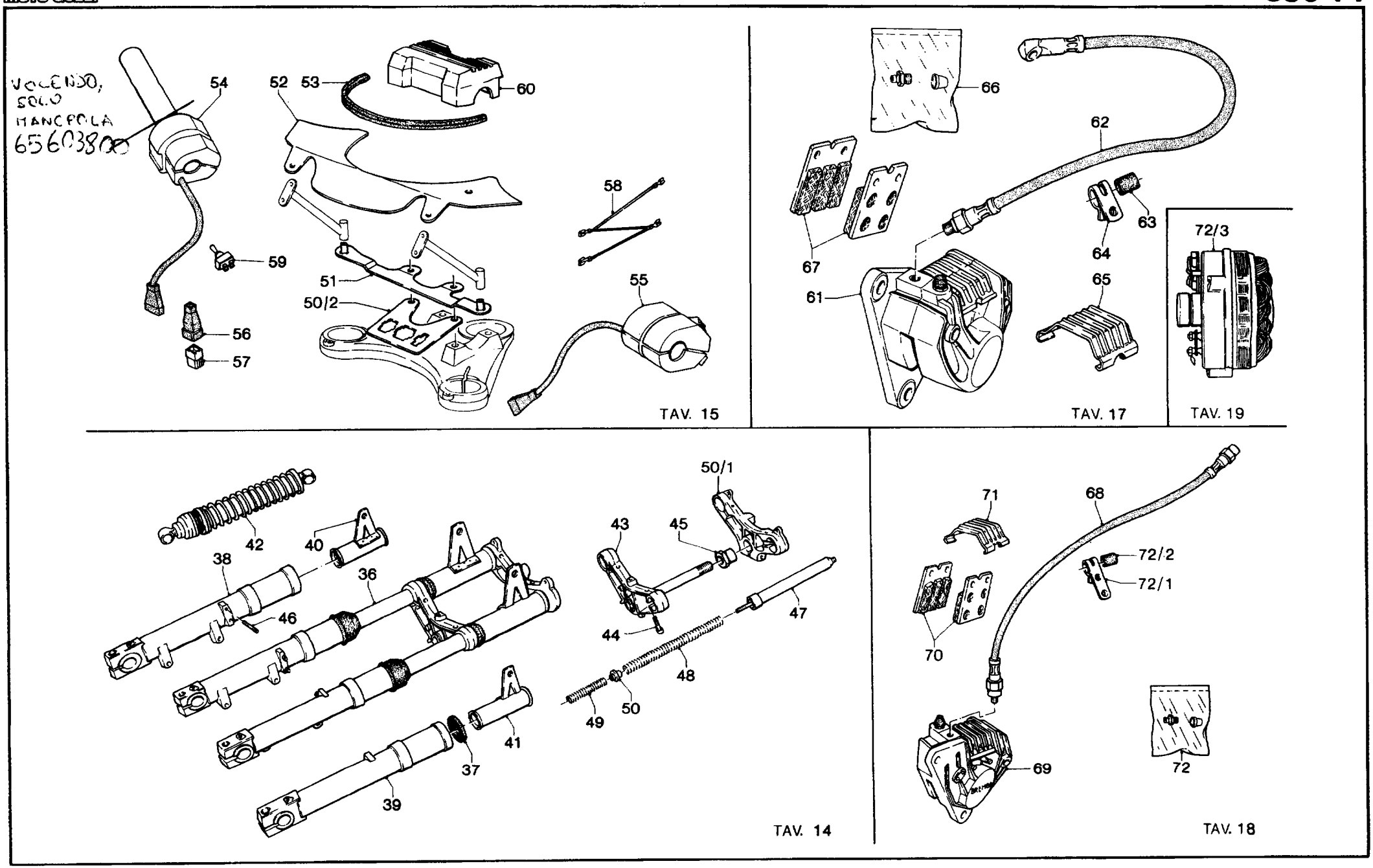
VOLENDO, SOLO MANOPOLA 65603800
54
52
53
60
58
59
51
50/2
55
56
57
TAV. 15
66
62
63
64
67
61
65
TAV. 17
72/3
TAV. 19
42
40
38
36
46
43
45
50/1
44
47
48
49
50
41
37
39
TAV. 14
71
68
72/2
72/1
70
69
72
TAV. 18

NOTE NOTES NOTES MARKE	POS. N.	N. COD. CODE No. No. CODE CODE Nr.	Q.tà Q.ty Q.té M.ge	DENOMINAZIONE	DESCRIPTION	DESIGNATION	BEZEICHNUNG
	TAVOLA 14						
	36	17 49 02 62	1	Forcella anteriore completa	Front fork, complete	Fourche AV, complète	Vordergabel, kpl.
	37	90 40 35 46	2	Anello di tenuta	Seal ring	Bague d'étanchéité	Dichtring
	38	18 52 26 60	1	Gambale destro	R.H. sleeve	Chemise D	Laufbüchse, R.
	39	18 52 25 60	1	Gambale sinistro	L.H. sleeve	Chemise G	Laufbüchse, L.
	40	17 49 61 60	1	Fodero destro	R.H. stay tube	Tuyau étai D	Stützrohr, R.
	41	17 49 62 60	1	Fodero sinistro	L.H. stay tube	Tuyau étai G	Stützrohr, L.
	42	18 55 02 61	2	Sospensione posteriore	Rear suspensions	Suspensions AR	Hintereaufhängung
	43	18 49 40 61	1	Base forcella	Fork yoke	Chape de fourche	Gabelende
	44	98 07 25 55	2	Vite fissaggio base	Screw	Vis	Schraube
	45	18 51 66 60	1	Bussola bloccasterzo	Bush	Douille	Buchse
	46	96 50 80 21	4	Prigioniero	Stud bolt	Goujon	Stiftschraube
	47	14 52 64 55	2	Ammortizzatore	Shock absorber	Amortisseur	Stossdämpfer
	48	17 52 69 60	2	Molla superiore per sospensione	Spring	Ressort	Feder
	49	18 52 66 60	2	Molla inferiore per sospensione	Spring	Ressort	Feder
	50	18 52 79 60	2	Distanziale guida molle	Spacer	Entretoise	Distanzstück
	50/1	17 49 31 60	1	Testa forcella	Fork head	Tête de fourche	Gabelkopf
	TAVOLA 15						
	50/2	14 74 97 55	1	Piastrina fissaggio connettori	Plate	Plaque	Platte
	51	17 76 40 42	1	Piastra supporto cruscotto	Plate	Plaque	Platte
	52	17 76 62 42	1	Mascherina fra cruscotto e carenatura	Protective cover	Couvercle de protection	Schutzdeckel
	53	17 76 31 42	1	Profilo in gomma	Spring moulding	Moulure en caoutchouc	Federleiste
	54	14 60 34 55	1	Impugnatura comando gas	Throttle control	Commande de gaz	Gasregelung
	55	14 73 80 55	1	Dispositivo com. ind. tromba e sprazzo	Horn control	Dispositif commande avv. ac.	Hupevorrichtung
	56	17 75 57 00	1	Cappuccio per connett. 12 vie	Protective cap	Chapeau de protection	Schutzkappe
	57	61 74 05 51	1	Connettore a 12 vie	Connection	Branchement	Steckdose
	58	14 74 81 55	1	Gruppo cavi massa spie e strumenti	Wire set	Groupe de câbles	Kabelsatz
	59	17 74 57 60	1	Commutatore lampeggio simultaneo	Hazard	Hazard	Hazard
	60	17 50 05 42	1	Coprimorsetto sul manubrio	Clamp cover	Couvre collier	Klemmeschutz

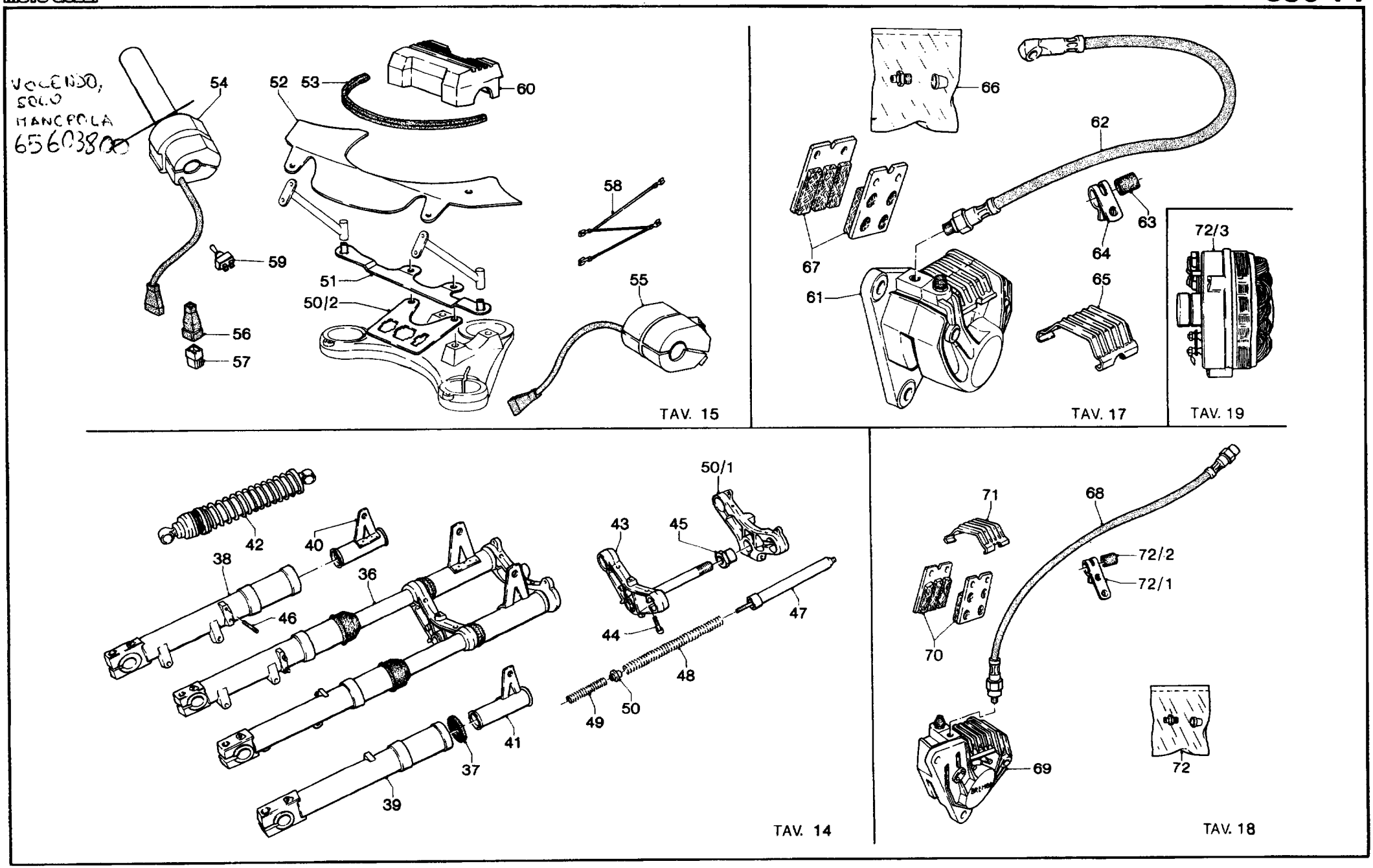
VOLENDO, SOLO MANOPOLA 65603800
54
52
53
60
58
59
51
50/2
55
56
57
TAV. 15
66
62
63
64
67
61
65
TAV. 17
72/3
TAV. 19
42
40
38
36
46
43
45
50/1
44
47
48
49
50
41
37
39
TAV. 14
71
68
72/2
72/1
70
69
72
TAV. 18

SEIMM MOTO GUZZI

COMANDO FRENO ANTERIORE DESTRO — COMANDO FRENO POST. E ANT. SINISTRO
R.H. FRONT BRAKE CONTROL — REAR AND L.H. FRONT BRAKE CONTROL
COMMANDE DE FREIN AV DROIT — COMMANDE DE FREIN AR ET AV G
VORDERBREMSSTEUERUNG, R. — HINT. L. VORDERBREMSSTEUERUNG

850 T4

NOTE NOTES NOTES MARKE	POS. N.	N. COD. CODE No. No. CODE CODE Nr.	Q.tà Q.ty Q.té M.ge	DENOMINAZIONE	DESCRIPTION	DESIGNATION	BEZEICHNUNG
	TAVOLA 17						
	61	17 65 23 60	1	Pinza anteriore destra completa	R.H. front brake caliper complete	Etrier AV D, complet	Vord. Festsattel, R. kpl.
	62	17 65 71 42	1	Tubazione flessibile dalla pompa alla pinza	Flexible hose	Tuyau flexible	Bremschlauch
	63	17 65 82 60	1	Anello fascia e tubo	Rubber grommet	Douille en caoutchouc	Gummitulle
	64	17 65 84 60	1	Fascetta tubazione	Clamp	Collier	Schelle
	65	17 65 47 60	1	Coperchio per pinza	Cover	Couvercle	Deckel
	66	17 65 92 60	1	Gruppo revisione spurgo	Screw kit	Kit de vis	Schrauben Rep. - Satz
	67	14 65 46 01	2	Pastiglie freno (Ferit I/D 332)	Brake pads (Ferit I/D 332)	Patins de frein (Ferit I/D 332)	Bremsbelag (Ferit I/D 332)
	TAVOLA 18						
	68	17 65 88 60	1	Tubazione flessibile	Flexible hose	Tuyau flexible	Bremschlauch
	69	17 65 22 60	1	Pinza anteriore sinistra completa	L.H. front caliper, complete	Etrier AV G, complet	Vord. Festsattel, L. kpl.
	70	17 65 46 61	2	Pastiglie anteriori (Ferit I/D 332 F G)	L.H. front pads (Ferit I/D 332 F G)	Patins AV G (Ferit I/D 332 F G)	Vord. Belag, L. (Ferit I/D 332 F G)
	71	17 65 47 60	1	Coperchio pinza anteriore sinistra	L.H. front caliper cover	Couvercle étrier AV G	Vord. L. Festsattel Deckel
	72	17 65 92 60	1	Gruppo revisione spurgo	Screw kit	Kit de vis	Schrauben Rep. - Satz
	72/1	17 65 83 60	1	Fascetta	Clamp	Collier	Schelle
	72/2	17 65 82 60	1	Anello gomma	Spring ring	Anneau en caoutchouc	Federring
	TAVOLA 19						
	72/3	18 71 24 50	1	Generatore alternatore (vale anche per 850 T3)	Alternator	Alternateur	Drehstromgenerator

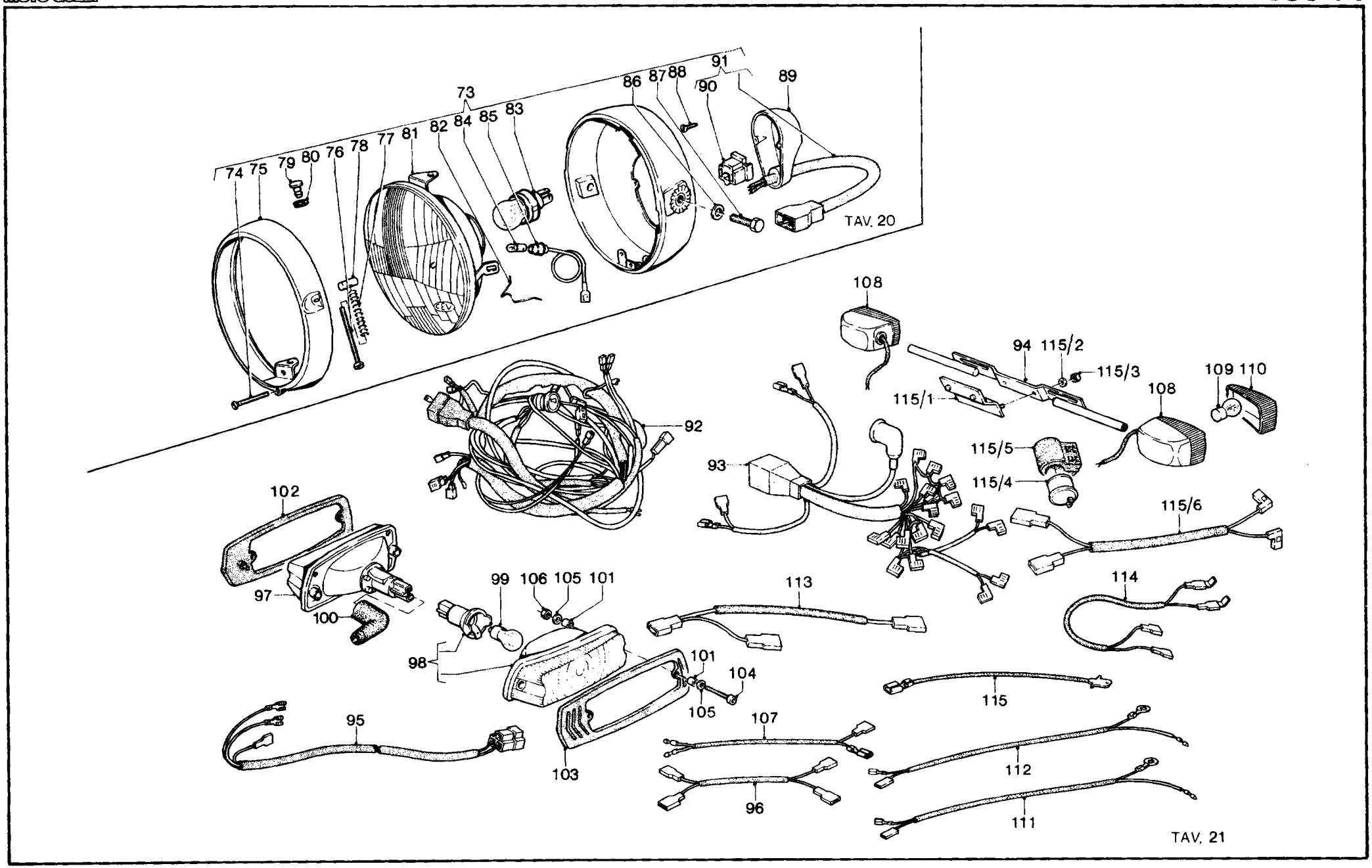
73
74 75 79 80 76 78 77 81 82 84 85 83
86 87 88 90 91 89
TAV. 20
108
94 115/2
115/3
115/1
109 110
108
92
93
115/5
115/4
115/6
102
97
100
99 106 105 101
113
114
98
101
104
105
115
95
107
103
112
96
111
TAV. 21

NOTE NOTES NOTES MARKE	POS. N.	N. COD. CODE No. No. CODE CODE Nr.	Q.tà Q.ty Q.té M.ge	DENOMINAZIONE	DESCRIPTION	DESIGNATION	BEZEICHNUNG
	TAVOLA 20						
	73	17 74 05 42	1	Proiettore completo	Headlight, complete	Projecteur, complet	Scheinwerfer, kpl.
	74	39 74 03 02	1	Vite fissaggio ghiera	Screw	Vis	Schraube
	75	39 74 04 02	1	Ghiera	Ring nut	Collier	Ring
	76	17 74 03 60	1	Vite di regolazione	Adjusting screw	Vis de réglage	Einstellschraube
	77	17 74 03 65	1	Molla di regolazione	Spring	Ressort	Feder
	78	17 74 03 62	1	Nottolino	Pawl	Rochet	Sperrlinke
	79	39 74 03 06	1	Perno di regolazione	Pin	Goujon	Stift
	80	17 74 03 63	1	Anello Benzing	Ring	Bague	Ring
	81	39 74 04 00	1	Gruppo ottico	Optical group	Groupe optique	Optische Gruppe
	82	39 74 05 30	1	Molla di contrasto	Spring	Ressort	Feder
	83	93 45 02 31	1	Lampada 12V - 40/45W	Lamp 12V - 40/45W	Ampoule 12V - 40/45W	Lampe 12V - 40/45W
	84	93 45 01 19	1	Lampada 12V - 4W	Lamp 12V - 4W	Ampoule 12V - 4W	Lampe 12V - 4W
	85	17 74 04 68	1	Portalampada	Lamp holder	Douille	Lampenfassung
	86	95 12 01 05	1	Rondella	Washer	Rondelle	Unterlegscheibe
	87	98 05 45 20	1	Bullone	Bolt	Boulon	Bolzen
	88	17 74 03 66	1	Vite	Screw	Vis	Schraube
	89	17 74 04 67	1	Cappuccio	Cap	Capuchon	Kappe
	90	17 74 04 01	1	Blocchetto 3 vie	Key switch	Commutateur à clé	Umschalter mit Schl.
	91	17 74 03 64	1	Collegamento faro	Headlight connection	Branchement projecteur	Scheinwerferleitung
	TAVOLA 21						
	92	14 74 71 55	1	Gruppo principale cavi	Cable kit	Kit de câbles	Kabelsatz
	93	17 74 72 42	1	Gruppo cavi da cruscotto a gruppo principale	Cable kit	Kit de câbles	Kabelsatz
	94	17 75 35 60	1	Traversa portatarga e lampeggiatori	Indicators holder	Support clignotants	Blinker Halter
	95	17 74 73 60	1	Gruppo cavi da cablaggio a fanal. post.	Cable kit	Kit de câbles	Kabelsatz
	96	14 74 80 00	1	Cavo collegamento tromba T.A. - T.B.	Cable	Câble	Kabel
	97	17 75 06 61	1	Indicatore anteriore destro	R.H. front blinker	Clignotant AV D	Vord. Blinklicht, R.
	98	17 75 06 62	1	Indicatore anteriore sinistro	L.H. front blinker	Clignotant AV G	Vord. Blinklicht, L.
	99	93 45 01 29	4	Lampada 12V - 21W	Lamp 12V - 21W	Ampoule 12V - 21W	Lampe 12V - 21W
	100	17 75 11 60	2	Cappuccio per indicatore	Cap	Capuchon	Kappe
	101	91 18 04 04	4	Distanziale fra cav. fan.	Spacer	Entretoise	Distanzstück
	102	17 75 07 61	1	Guarnizione destra	R.H. gasket	Joint D	Dichtung, R.

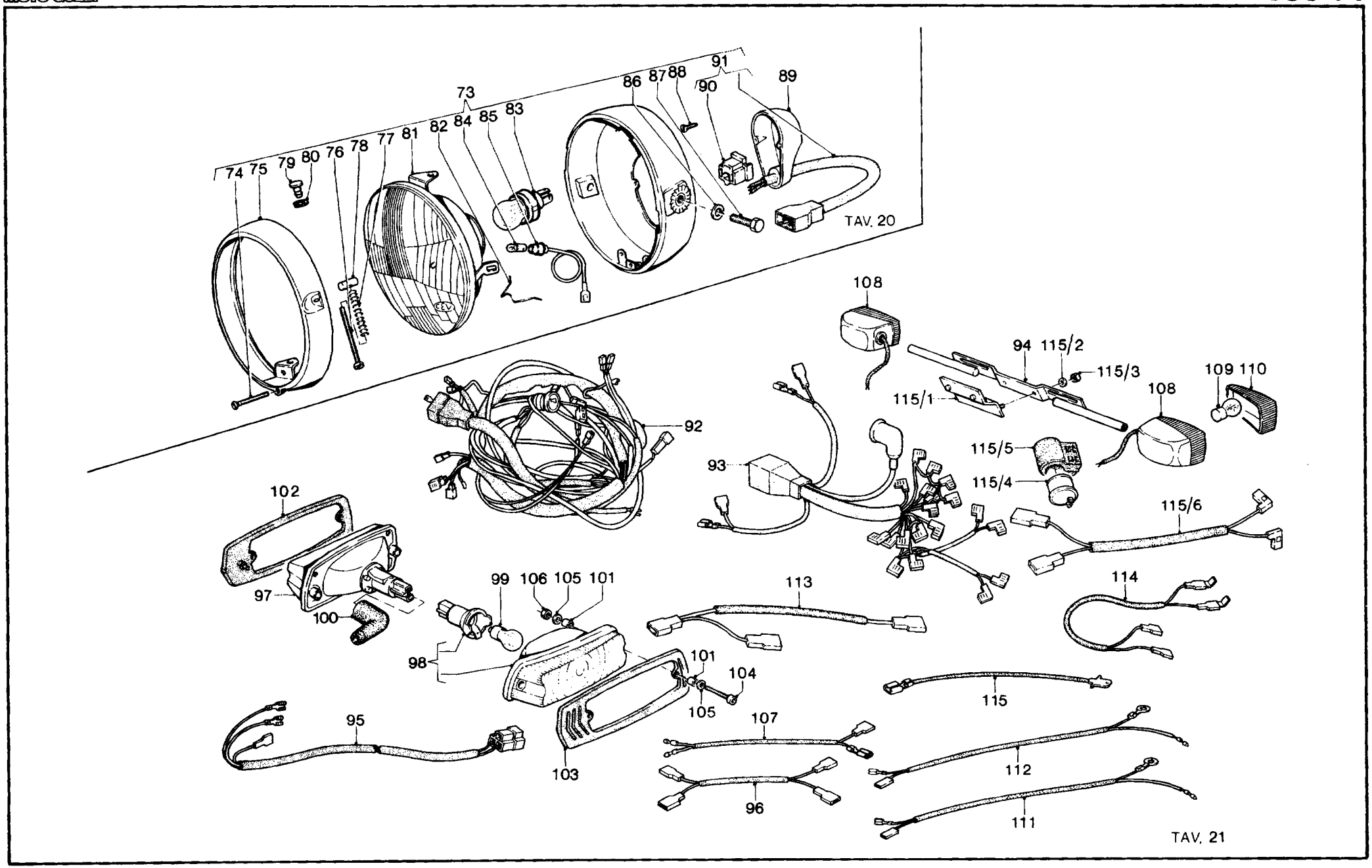
73
74 75 79 80 76 78 77 81 82 84 85 83
86 87 88 90 91 89
TAV. 20
108
94 115/2
115/3
115/1
109 110
108
92
93
115/5
115/4
115/6
102
97
100
99 106 105 101
113
114
98
101
104
105
115
95
107
103
112
96
111
TAV. 21

NOTE NOTES NOTES MARKE	POS. N.	N. COD. CODE No. No. CODE CODE Nr.	Q.tà Q.ty Q.té M.ge	DENOMINAZIONE	DESCRIPTION	DESIGNATION	BEZEICHNUNG
	TAVOLA 21 (seguito)						
	103	17 75 08 61	1	Guarnizione sinistra	L.H. gasket	Joint G	Dichtung, L.
	104	98 20 24 40	4	Vite fissaggio indicatore	Screw	Vis	Schraube
	105	95 00 72 04	8	Ranella	Washer	Rondelle	Unterlegscheibe
	106	92 60 10 04	4	Dado	Nut	Ecrou	Mutter
	107	17 75 09 60	1	Gruppo cavi per indicatori	Cable kit	Kit de câbles	Kabelsatz
	108	14 75 06 56	2	Indicatori posteriori destro o sinistro	R.H. L.H. rear indicator	Clignotant AR D et G	Hinterblinker, R. L.
	109	93 45 01 29	2	Lampada per indicatori	Bulb	Ampoule	Glühlampe
	110	14 75 37 55	2	Coppa per indicatori di direzione	Protection cap	Chapeau	Blinkfenster
	111	17 75 31 62	1	Gruppo cavi per indicatore destro	Cable kit	Kit de câbles	Kabelsatz
	112	17 75 32 62	1	Gruppo cavi per indicatore sinistro	Cable kit	Kit de câbles	Kabelsatz
	113	17 75 31 60	1	Gruppo cavi inserim. simultaneo lamp.	Cable kit	Kit de câbles	Kabelsatz
	114	17 75 30 60	2	Gruppo cavi lampeggiatori	Cable kit	Kit de câbles	Kabelsatz
	115	17 75 46 60	2	Cavo massa indicatori direzione anter.	Ground cable	Câble de masse	Erdekabel
	115/1	17 43 68 60	1	Piastra supporto portatarga	Plate	Plaque	Platte
	115/2	95 00 02 06	2	Rondella	Washer	Rondelle	Unterlegscheibe
	115/3	92 60 24 06	2	Dado	Nut	Ecrou	Mutter
	115/4	17 75 05 20	1	Intermittenza	Intermittence	Centrale clignotants	Intermittence
	115/5	17 75 12 00	1	Sostegno	Rubber holder	Support	Gummihalter
	115/6	18 72 01 50	1	Gruppo cavi intermittenza	Wire set	Groupe de câbles	Kabelsatz

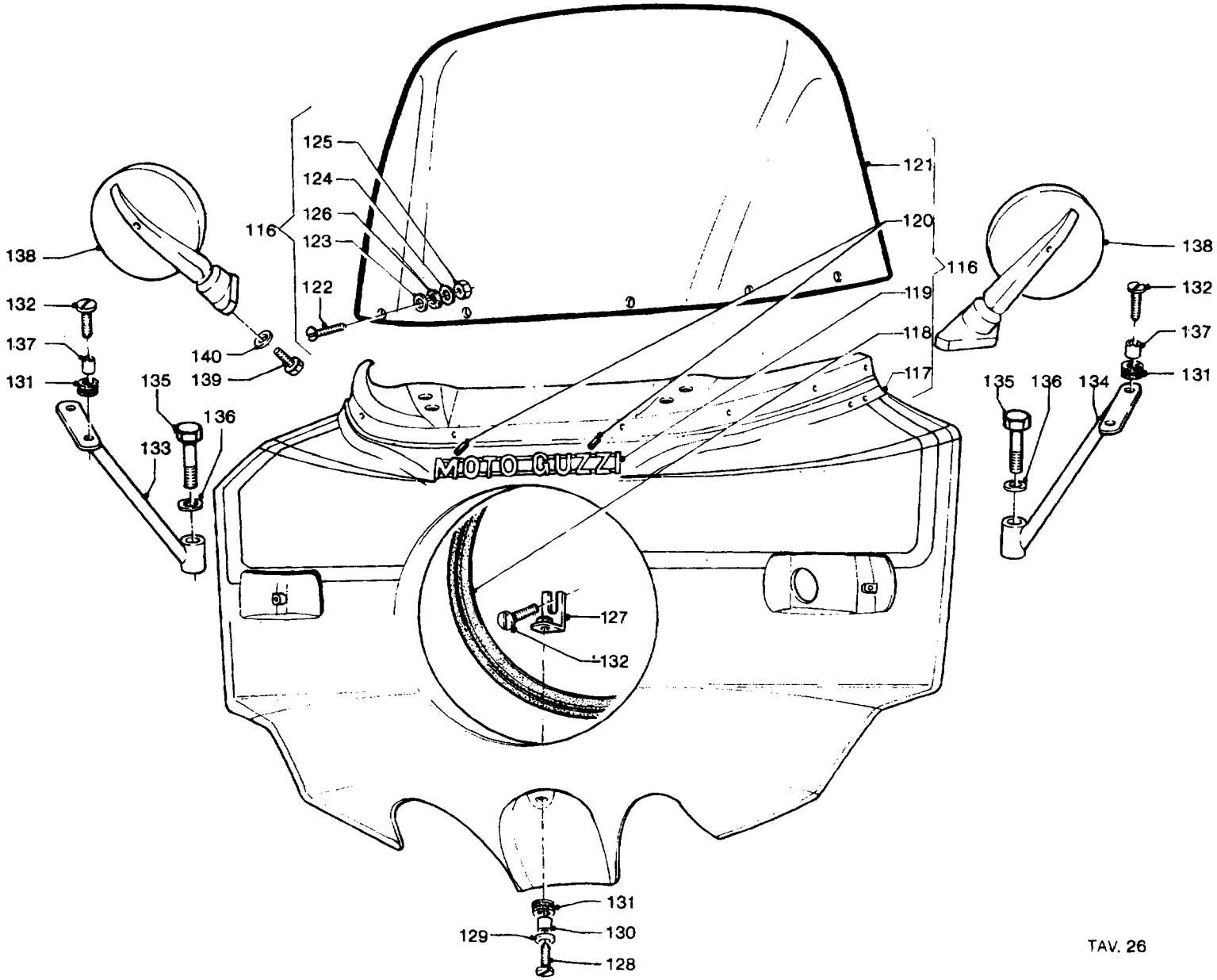
125
124
126
123
116
122
121
120
119
118
117
116
138
132
137
131
140
139
135
136
133
138
132
137
131
135
136
134
MOTO GUZZI
127
132
131
129
130
128

TAV. 26

SEIMM MOTO GUZZI

CARENATURA PARABREZZA
WINDSCREEN DOWLING
CARENAGE PARE-BRISE
WINDSCHUTZSCH. AUSRUNDUNG

850 T4

TAVOLA 26

NOTE NOTES NOTES MARKE	POS. N.	N. COD. CODE No. No. CODE CODE Nr.	Q.tà Q.ty Q.té M.ge	DENOMINAZIONE	DESCRIPTION	DESIGNATION	BEZEICHNUNG
	116	17 57 53 43	1	Carenatura e parabrezza (rosso Madeira)	Dowling and windscreen (red)	Carenage et pare-brise (rouge)	Ausrundung u. Windschutz. sc. (Rot)
	117	17 57 54 43	1	Carenatura nuda (rosso Madeira)	Dowling (red)	Carenage (rouge)	Ausrundung (Rot)
	118	17 57 89 60	1	Guarnizione	Gasket	Joint	Dichtung
	119	39 91 73 00	1	Marchio	Mark	Marque	Marke
	120	14 10 51 00	2	Fermaglio	Fastener clip	Goujon	Klemme
	121	17 57 72 61	1	Parabrezza completo	Windscreen, assy	Pare-brise complet	Windschutzscheibe, kpl.
	122	98 26 04 16	8	Vite fissaggio parabrezza	Screw	Vis	Schraube
	123	14 57 78 50	8	Ranella esterna	Washer	Rondelle	Unterlegscheibe
	124	95 00 72 04	8	Ranella	Washer	Rondelle	Unterlegscheibe
	125	92 60 10 04	8	Dado con nylon	Nut	Ecrou	Mutter
	126	90 70 60 35	8	Anello gomma	Spring ring	Anneau en caoutchouc	Federring
	127	17 57 88 60	1	Squadretta inferiore carenatura	Bracket	Etrier	Stütze
	128	98 05 43 14	1	Vite	Screw	Vis	Schraube
	129	95 00 02 06	1	Ranella	Washer	Rondelle	Unterlegscheibe
	130	91 18 06 08	1	Distanziale	Spacer	Entretoise	Distanzstück
	131	91 55 10 85	11	Gommino	Rubber block	Caoutchouc	Gummistück
	132	98 32 60 16	9	Vite	Screw	Vis	Schraube
	133	17 57 86 60	1	Supporto destro carenatura	R.H. holder	Support D	Halter, R.
	134	17 57 86 61	1	Supporto sinistro carenatura	L.H. holder	Support G	Halter, L.
	135	98 07 24 40	2	Vite	Screw	Vis	Schraube
	136	95 00 72 08	2	Ranella	Washer	Rondelle	Unterlegscheibe
	137	91 18 06 07	8	Distanziale	Spacer	Entretoise	Distanzstück
	138	17 76 98 60	2	Specchietto retrovisore	Driving mirror	Rétroviseur	Rückblickspiegel
	139	98 29 05 13	4	Vite fissaggio specchietto	Screw	Vis	Schraube
	140	95 00 72 05	4	Ranella per vite	Washer	Rondelle	Unterlegscheibe